BRAMKA OBROTOWA

BR2-T

wersja 2.0

GASTOP®

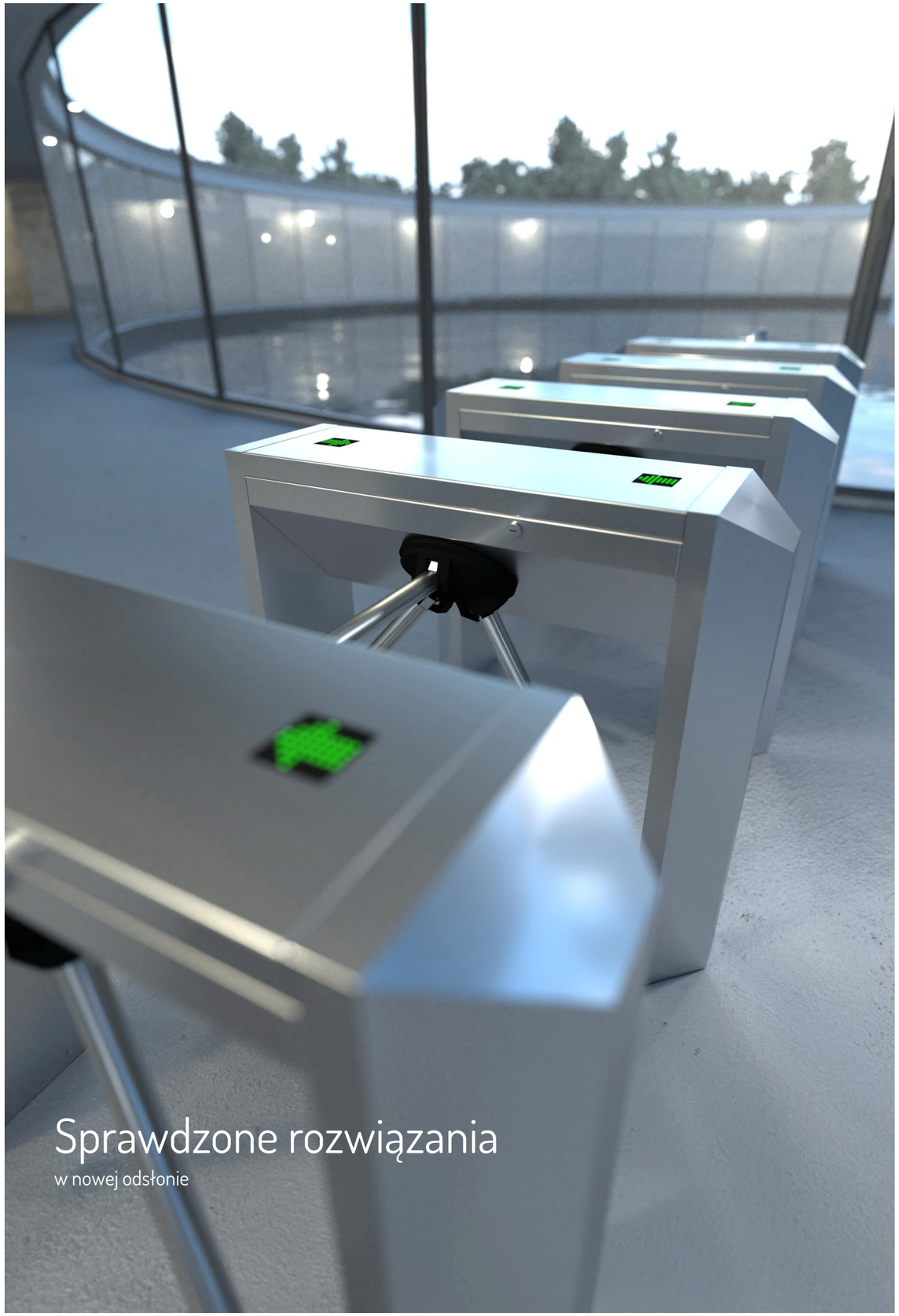

Sprawdzone rozwiązania

w nowej odsłonie

Konfiguracja

Łatwiejsza niż kiedykolwiek.

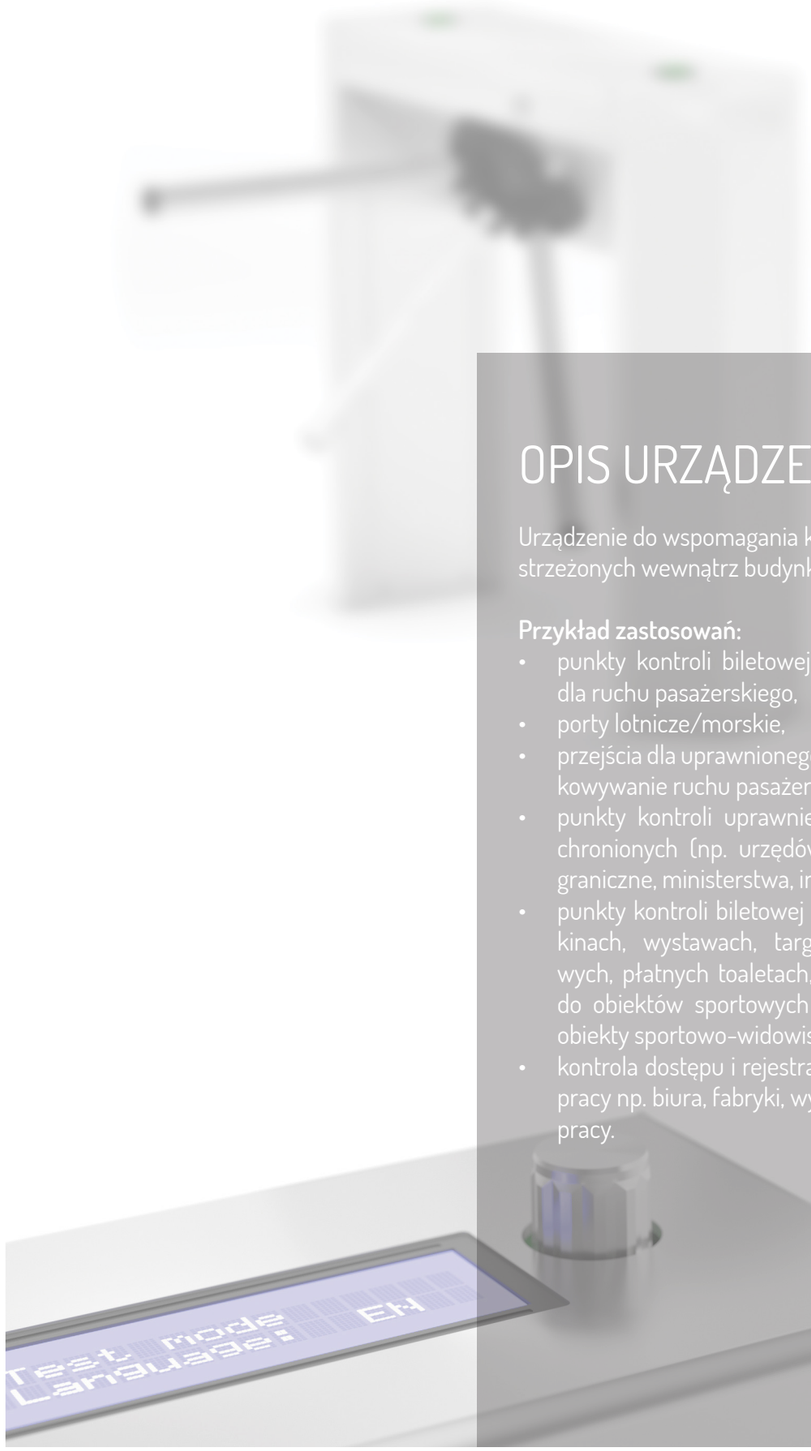

OPIS URZĄDZENIA

Urządzenie do wspomagania kontroli dostępu w miejscach strzeżonych wewnątrz budynków.

Przykład zastosowań:

- punkty kontroli biletowej oraz uprawnień do wejścia dla ruchu pasażerskiego,
- porty lotnicze/morskie,
- przejścia dla uprawnionego personelu obsługi, ukierunkowywanie ruchu pasażerskiego,
- punkty kontroli uprawnień do wejścia w budynkach chronionych (np. urzędów państwowych tj. przejścia graniczne, ministerstwa, inne służby),
- punkty kontroli biletowej i opłat w muzeach, teatrach, kinach, wystawach, targach, obiektach widowiskowych, płatnych toaletach, punktach kontroli biletowej do obiektów sportowych np. baseny, stadiony, inne obiekty sportowo-widowiskowe,
- kontrola dostępu i rejestracja czasu pracy w zakładach pracy np. biura, fabryki, wydzielone strefy w zakładach pracy.

Bezpieczeństwo ma też swój design

Uniwersalne rozwiązanie

dla branży kontroli dostępu

OPIS URZĄDZENIA

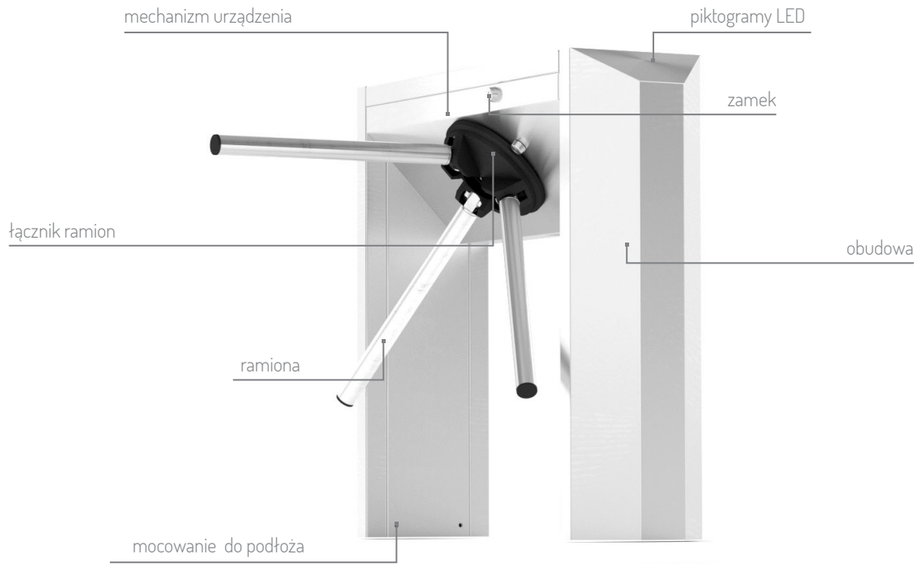

RODZAJ WYKOŃCZENIA OBUDOWY

■ Stal nierdzewna - INOX AISI 304

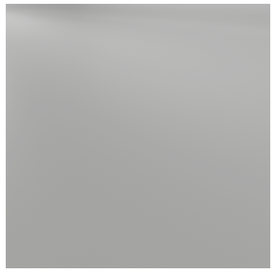

□ RAL 9006

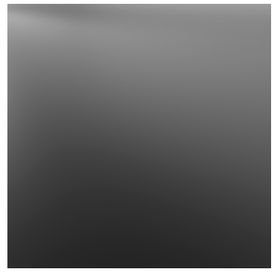

□ RAL 7016

□ RAL 5010

□ RAL 6002

□ RAL 9003

■ Wykończenie standardowe
□ Wykończenie niestandardowe

FUNKCJE

1

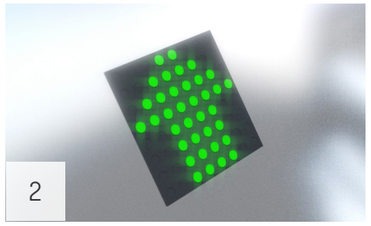
2

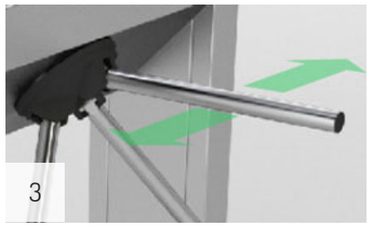
3

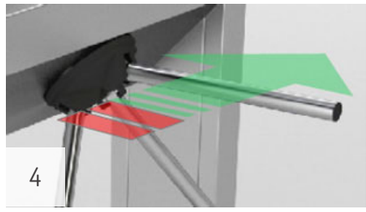
4

5

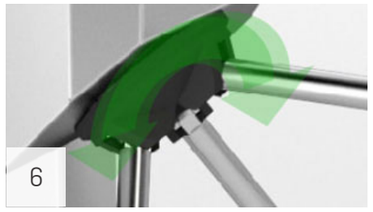
6

1. ŁATWA KONFIGURACJA

Możliwość łatwej konfiguracji trybów działania i funkcji za pomocą panelu sterującego z wyświetlaczem i manipulatorem

2. PIKTOGRAMY LED

Sygnalizacja wizualna (piktogramy diodowe) informują o włączonych i wyłączonych z działania kierunkach możliwego ruchu w sekcji przejścia. Kolor czerwony informuje o stanie wyłączenia/zablokowania kierunku ruchu (urządzenia uniemożliwia przejście osoby) , zielony kolor informuje o stanie włączenia/odblokowania kierunku ruchu.

3. TRYBY PRACY

Urządzenie umożliwia pracę w różnych trybach np.: kontrola ruchu osobowego dla obu kierunków ruchu lub kontrola ruchu osobowego dla dowolnego wybranego kierunku ruchu.

4. PRECYZYJNY UKŁAD POMIARU

Urządzenie jest wyposażone w elektroniczny układ pomiaru pozycji rotora umożliwiający układowi sterującemu sterowanie pracą systemu blokad oraz płynną szybkością ruchu ramion dla modelu z elektromechanicznym wspomaganiem ruchu ramion..

5. FUNKCJA OPADANIA RAMIENIA (OPCJA DODATKOWA)

Funkcja automatycznego opadania ramienia w przypadku zaniku napięcia (funkcja występuje w modelu urządzenia z modułem opadania ramienia).

6. WSPOMAGANIE RUCHU RAMION

Mechanizm urządzenia wyposażony jest, w zależności od modelu, w elektromechaniczny lub mechaniczny układ wspomagający ruch obrotowy ramion. Elektromechaniczny układ wspomagający składa się z napędu silnika, sprzęgła bezpieczeństwa oraz przekładni obrotów. Ruch obrotowy jest regulowany w zakresie szybkości w zależności od pozycji rotora co umożliwia płynną pracę urządzenia.

PARAMETRY TECHNICZNE

MECHANIZMY BR2

Mechanizmy są przeznaczone do pracy ciągłej.
Mechanizmy umożliwiają wykonania 1200 cykli pracy/godzinę.

Mechanizm BR2 jest wyposażony także w:
- podwójny system blokowania ramion,
- możliwość mechanicznego odblokowania systemu blokad,

UKŁAD ELEKTRONICZNY

- Wejście sterowania (sygnał 0V) dla każdego kierunku ruchu osobno.
- Wyjście sygnału zwrotnego (sygnał 0V) informującego o przejściu osoby na podstawie sygnału autoryzacyjnego.
- Wejścia o wyższym priorytecie do wyłączenia sekcji przejścia z działania (np. z systemu zarządzania budynkiem).
- Wejscie o najwyższym priorytecie do udrożnienia/otwarcia sekcji przejścia (np. z systemu przeciwpożarowego).
- Dodatkowe funkcje: zapamiętywania sygnałów sterujących w czasie cyklu działania, sygnalizacja dzwiękowa, sygnalizacja diodowa, automatyczna kallibracja.

OZNACZENIA URZĄDZEŃ - BEZ FUNKCJI OPADANIA RAMION

Model	Rodzaj wykończenia obudowy
BR2-T	INOX/RAL . . .

OZNACZENIA URZĄDZEŃ - Z FUNKCJĄ OPADANIA RAMION

Model	Rodzaj wykończenia obudowy
BR2-T-DA	INOX/RAL . . .

Przykłady oznaczeń:
• BR2 - T - RAL5010 - bramka BR2-T z wykończeniem obudowy ze stali czarnej malowanej proszkowo w kolorze RAL5010.
• BR2 - T -INOX - bramka BR2 - T z funkcją opadania ramion z wykończeniem obudowy ze stali w gatunku AISI 304 szlifowanej.

PARAMETRY

Napięcie zasilania:	~ 24 V AC
Maksymalny pobór mocy:	120 VA
Maksymalny (chwilowy) pobór prądu:	5 A
Sygnał sterujący:	max. 1 sek
Sygnał zwrotny:	bezpotencjałowy - NO/NC
Temperatura pracy:	-25° do +50° C [-13° do 122°F]
Temperatura przechowywania:	-30° do +60° C [-22° do 140°F]
Wilgotność względna otoczenia:	10-80%
Warunki pracy:	wewnątrz/zewnątrz budynków
Stopień ochrony IP:	IP 40
Masa - [kg/lbs]:	~75 / ~165

Materiały i filmy instruktażowe dostępne na www.gastopgroup.com

WYPOSAŻENIE OPCJONALNE*

Nazwa	Opis
Zasilacz	Zasilacz 230/24V
Pulpit sterowniczy	Pulpit sterowniczy do ręcznej kontroli ruchu osobowego

*Wyposażenie opcjonalne nie wchodzi w skład wyposażenia urządzenia.

Przedstawione informacje są aktualne w chwili ukazania się niniejszej publikacji. GASTOP zastrzega sobie prawo do zmian w ofercie w zakresie oferowanych modeli jak i ich budowy oraz wyposażenia. Niniejszy dokument nie stanowi oferty w rozumieniu prawa i publikowany jest jedynie dla celów informacyjnych.
Przedstawione w tym katalogu warianty wyposażenia mogą nie być dostępne. Przedstawione wizualizacje i zdjęcia produktów mogą nie odzwierciedlać dokładnie przyjętych rozwiązań technicznych, właściwości materiałów, kolorystyki. W celu sprecyzowania w/w parametrów należy zwrócić się o informacje do autoryzowanego dystrybutora lub bezpośrednio do producenta urządzeń.

Wszystkie prawa zastrzeżone Gastop Production Sp. z o.o.

WYMIARY

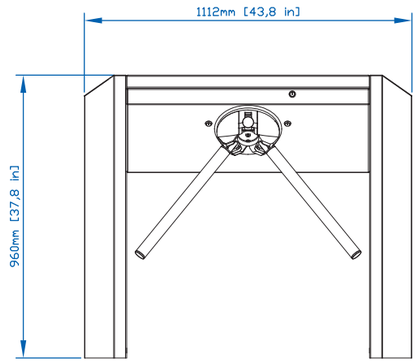

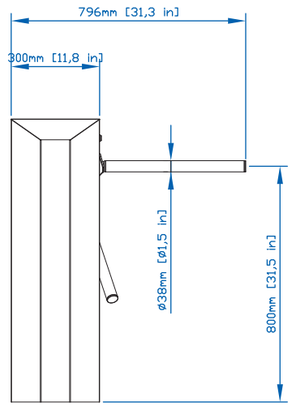

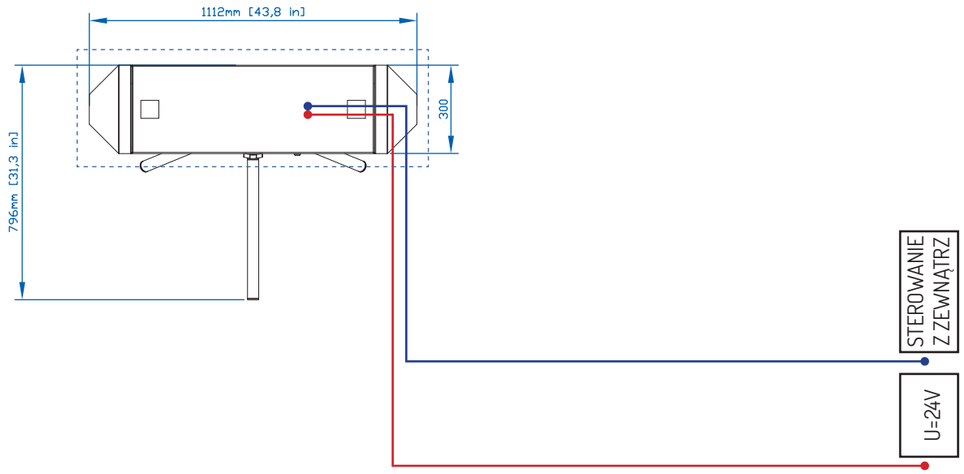

LEGENDA:

- Sterowanie z zewnątrz - skrętka S/UTP
- Zasilanie 24V - Przewód OMY 3x1,5mm
- Fundament

Notatki:

WWW.GASTOPGROUP.COM

/ EN / DE / FR / PL / SV / RU / HE /

Dystrybutor

MADE IN EUROPEAN UNION