DREHSPERRE

BR2-N2

version 2.0

GASTOP

Bewährte Lösungen

Im neuen Gewand

Konfiguration

Einfacher denn je.

BESCHREIBUNG DES GERÄTES

Eine Anlage für die Zugangskontrolle in bewachten Innenräumen.

Verwendungsbeispiele:

- Kontrollstellen für Gäste mit Eintrittskarten und/ oder Fahrtkarten im Personenverkehr,
- Flug- und Seehäfen,
- Zugangsstellen für autorisiertes Servicepersonal, Lenkung der Verkehrsströme,
- Kontrollstellen für Zugang in überwachten und geschützten Objekten (z.B. Behörden, d.h. Grenzübergange, Ministerien, sonstiges),
- Kontrollstellen für Gäste mit Eintrittskarten und Tickets in Museen, Kinos, Ausstellungsräumen, Messehallen, Freizeitanlagen, Toiletten, Sportanlagen, wie z.B. Schwimmbäder, Stadionen, sonstigen Sport- und Freizeitanlagen
- Zugangskontrolle und Arbeitszeiterfassung in Betrieben, wie z.B. Büros, Fabriken,

Sicherheit hat auch einen eigenen Stil

BESCHREIBUNG DER ANLAGE

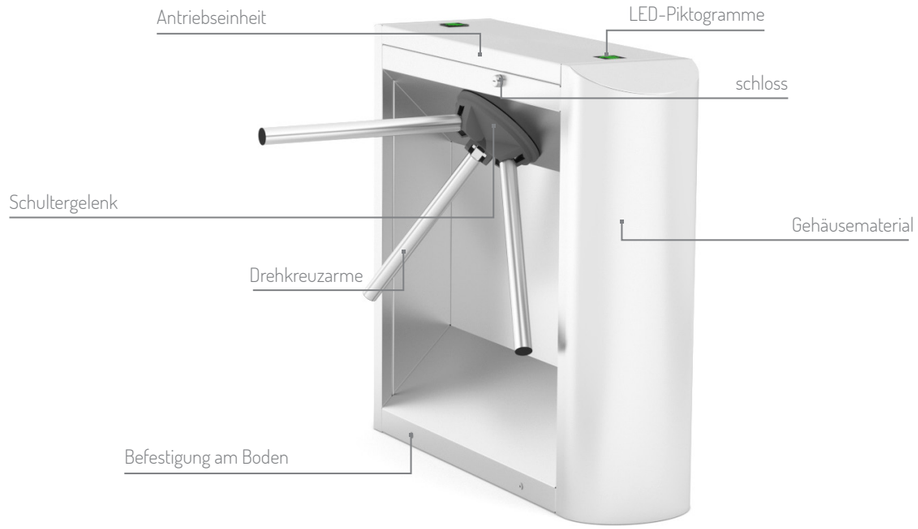

GEHÄUSEMATERIAL

■ Edelstahl - INOX AISI 304

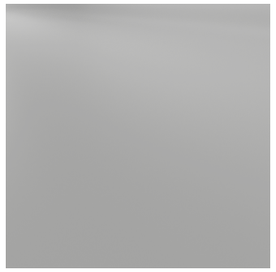

□ RAL 9006

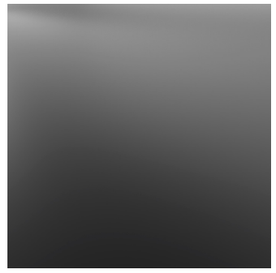

□ RAL 7016

□ RAL 5010

□ RAL 6002

□ RAL 9003

■ Standardausführung
□ Sonderausführung

FUNKTIONEN

1

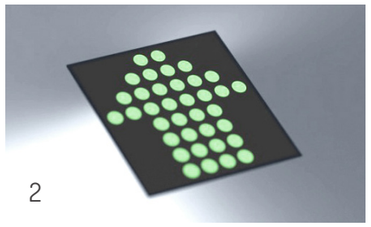
2

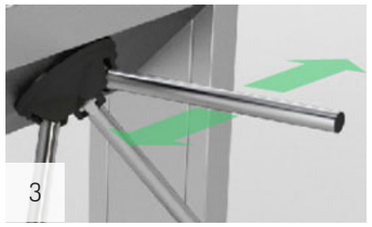
3

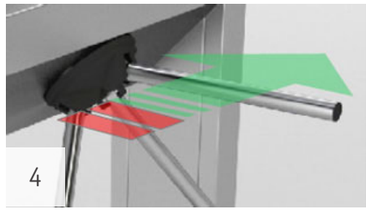
4

5

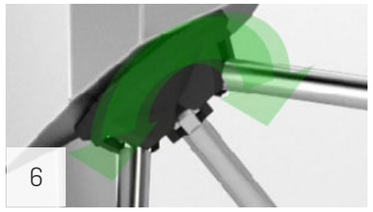
6

1. EINFACHE KONFIGURATION

Einfache Konfiguration von verfügbaren Betriebsarten und Funktionen mit Hilfe eines Steuerpultes mit Anzeige und Manipulator

2. LED-PIKTOGRAMME

Visuelle Kommunikationsanzeigen (als LED-Piktogramme) zeigen die aus- und eingeschaltete Durchgangsrichtung des Verkehrsflusses im Übergangsbereich an. Rot zeigt Deaktivierung oder Sperrung einer Verkehrsflussrichtung (kein Durchgang möglich), grün im Gegenteil Aktivierung oder Freigabe an.

3. BETRIEBSARTEN

Für die Anlage sind verschiedene Betriebsarten möglich, wie z.B. Verkehrskontrolle von Personen in den beiden Richtungen oder nur für eine ausgewählte Richtung.

4. GENAUE MESSSYSTEME

Die Anlage ist mit einem elektronischen Erfassungssystem der Rotorstellung ausgestattet, mit dem der Betrieb der Sperren sowie die fließende Geschwindigkeit der Armbewegung für Modelle mit elektromechanischer Drehunterstützung von Schwenkarmen gesteuert werden kann.

5. KLAPPFUNKTION DER SCHWENKARME (OPTIONAL)

Bei Spannungsausfall werden die Schwenkarme automatisch eingeklappt (diese Funktion ist nur für Modelle mit optionaler Ausstattung erhältlich).

6. DREHKREUZUNTERSTÜTZUNG

Der Antrieb ist mit einem elektromechanischen System für die Drehunterstützung des Drehkreuzes ausgestattet. Das elektromechanische Unterstützungssystem besteht aus einem Motorantrieb, Sicherheitskupplung und Getriebe. Die Drehbewegung wird in einem Bereich abhängig von der Rotorstellung für einen reibungslosen Betrieb der Anlage unterstützt.

TECHNISCHE PARAMETER

ANTRIEBE BR2

Antriebe für Dauerbetrieb geeignet.
Antriebe für 1200 Drehzyklen pro Stunde.

Antriebe BR2 mit folgender Ausstattung::
- Doppeltes Sperrsystem der Kreuzdrehung
- mechanische Entriegelung der Sperrung.

ELEKTRO-AUSSTATTUNG

- Steuereingang (0V-Signal) für jede Verkehrsrichtung separat.
- Rückmeldeausgang (0V-Signal) für Durchgangsanzeige anhand des Freigabesignals.
- Eingänge mit höherer Priorität für die Deaktivierung der Sperrfunktion (z.B. durch die Gebäudeleittechnik).
- Eingang mit höchster Priorität für die Durchgangsaktivierung/ Eröffnung des Durchgangsbereichs (z.B. durch die Brandschutzanlage).
- Weitere Funktionen: Speicherung der Steuersignale im Betriebszyklus, akustische Anzeigen, Anzeigedioden, automatische Kalibrierung.

KENNZEICHNUNG DER ANLAGE - OHNE DIE KLAPPFUNKTION

Modell	GEHÄUSEMATERIAL
BR2-N2	INOX/RAL . . .

KENNZEICHNUNG DER ANLAGE - MIT DER KLAPPFUNKTION

Model	GEHÄUSEMATERIAL
BR2-N2-DA	INOX/RAL . . .

Beispiele der Kennzeichnung:
• BR2 - N2 - RAL5010 - Durchgang BR2-N2 mit Gehäuse aus pulverbeschichtetem Schwarzstahl in RAL5010.
• BR2 - N2 -INOX - Durchgang BR2 - N2 mit Schwenkarm-Klappfunktion, mit Gehäuse aus der Stahlsorte AISI 304 geschliffen.

PARAMETRY

Napięcie zasilania:	~ 24 V AC
Maksymalny pobór mocy:	120 VA
Maksymalny (chwilowy) pobór prądu:	5 A
Sygnał sterujący:	max. 1 sek
Sygnał zwrotny:	bezpotencjałowy - NO/NC
Temperatura pracy:	-25° do +50° C [-13° do 122°F]
Temperatura przechowywania:	-30° do +60° C [-22° do 140°F]
Wilgotność względna otoczenia:	10-80%
Warunki pracy:	wewnątrz/zewnątrz budynków
Stopień ochrony IP:	IP 40
Masa netto:	~60 / ~132

Weitere Infos und Videos sind unter: www.gastopgroup.com erhältlich.

AUSSTATTUNG OPTIONAL*

Bezeichnung	Beschreibung
Netzgerät	Netzgerät 230/24V entweder 110/24V
Steuerpult	Steuerpult für manuelle Verkehrslenkung

*Optionale Ausstattung gehört nicht zum Lieferumfang einer Standardanlage

Die hier enthaltenen Informationen sind zum Zeitpunkt der Veröffentlichung gültig. Firma GASTOP behält sich das Recht vor, die angebotenen Modelle, deren Konstruktion und Ausstattung zu modifizieren. Diese Unterlage stellt im rechtlichen Sinne kein Angebot dar und dient ausschließlich den Informationszwecken. Die in diesem Katalog dargestellten Ausstattungsvarianten können nicht verfügbar sein. Die hier enthaltenen Visualisierungen und Abbildungen von Produkten dürfen von den tatsächlichen technischen Lösungen, Materialbeschaffenheit und Farbgebung abweichen. Um Genaueres über die oben genannten Parameter einzuholen, wenden Sie sich bitte an einen autorisierten Händler oder direkt an den Gerätehersteller

Alle Rechte vorbehalten - Gastop Production Sp. z o.o

ABMESSUNGEN

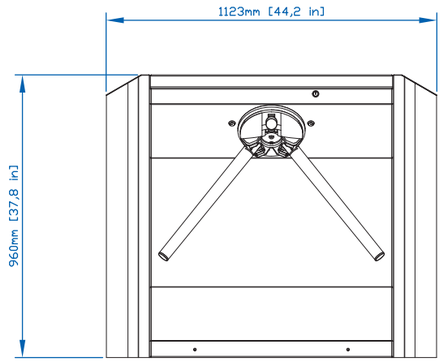

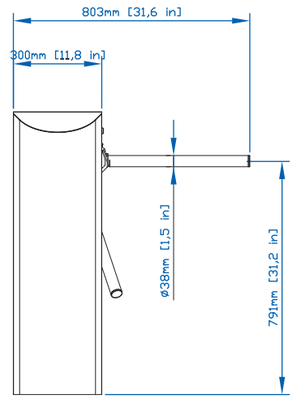

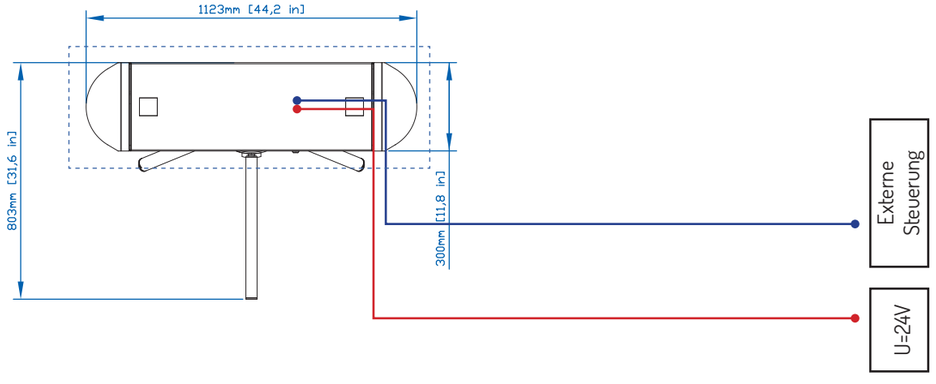

LEGENDE:

- Außensteuerung - Anschluss S/UTP
- Versorgung 24V - Leitung OMY 3x1,5mm
- Fundament

Notatki:

EU: GASTOPGROUP.COM
USA: GASTOP.US

Dystrybutor

MADE IN E.U.