MECHANISCHE SCHWENKTÜR

BR1-O / BR1-U
BR1-USC

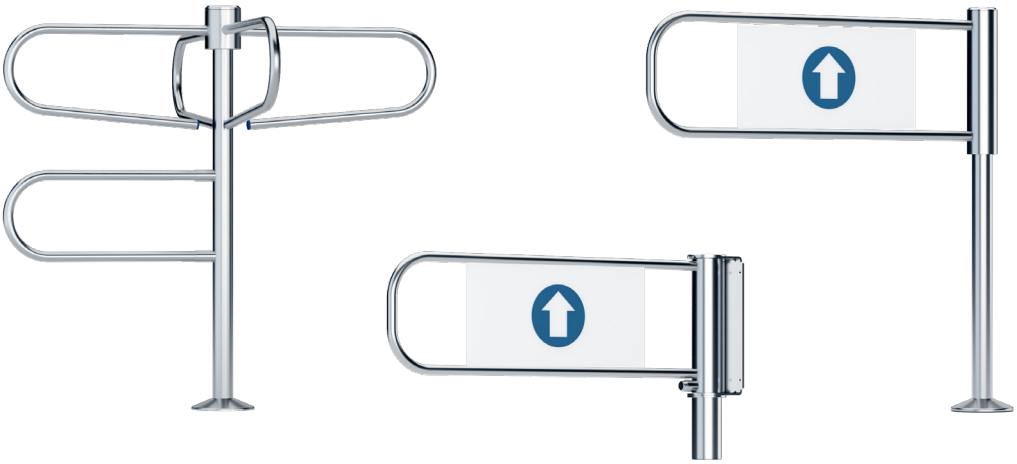

GASTOP

Montage

Einfacher als je zuvor.

BESCHREIBUNG DES GERÄTES

Mechanische Schwenk- und Drehtüren dienen der Kontrolle des Personenverkehrs in überwachten Passagen, in denen eine strenge Kontrolle des Personenverkehrs nicht erforderlich ist.
Die Geräte sind für den Dauerbetrieb ausgelegt und können erfolgreich in Zonen mit hoher Intensität von personen Verkehr verwendet werden .

Anwendungsbeispiel:

- Ticket und Zugangsrecht - Kontrollstellen für den Personenverkehr,
- Passagen für autorisiertes Servicepersonal, Personenverkehrskontrolle,
- Ticket und Gebühren - Kontrollstellen in Museen, Theatern, Kinos, Ausstellungen, Messen, Unterhaltungseinrichtungen, bezahlten Toiletten, Ticketkontrollstellen für Sportanlagen,
- Zugangskontrolle und Registrierung der Arbeitszeit in Arbeitsstätten, zB Büros, Fabriken.

Sichere Targeting-Lösung
Personenverkehr

GERÄTEBESCHREIBUNG BR1-U

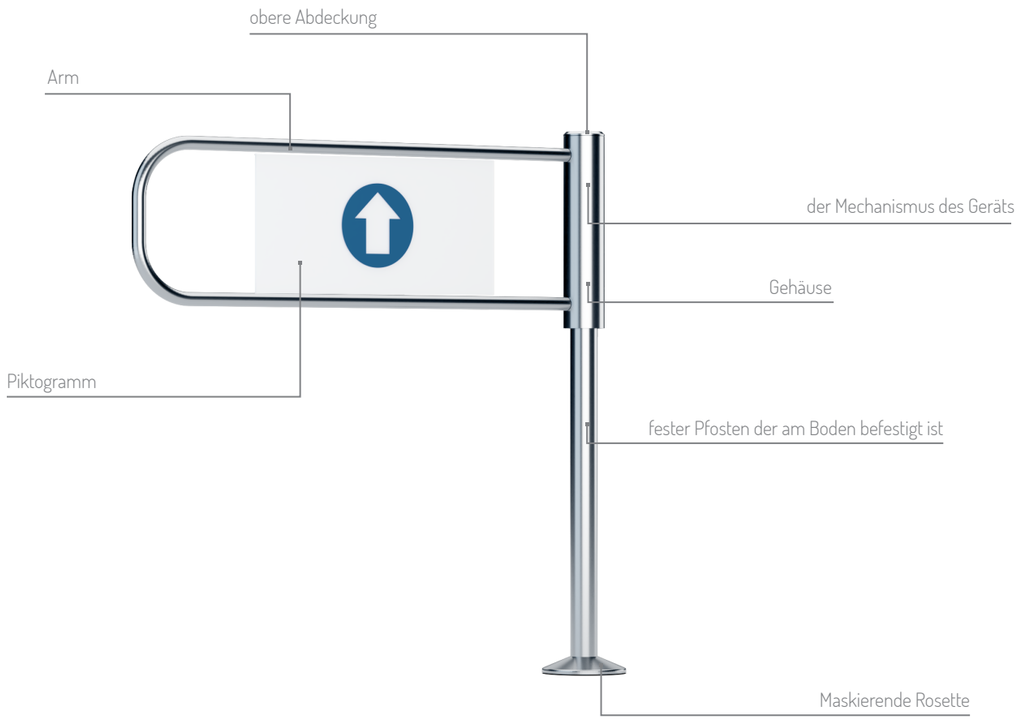

GERÄTEBESCHREIBUNG BR1-O

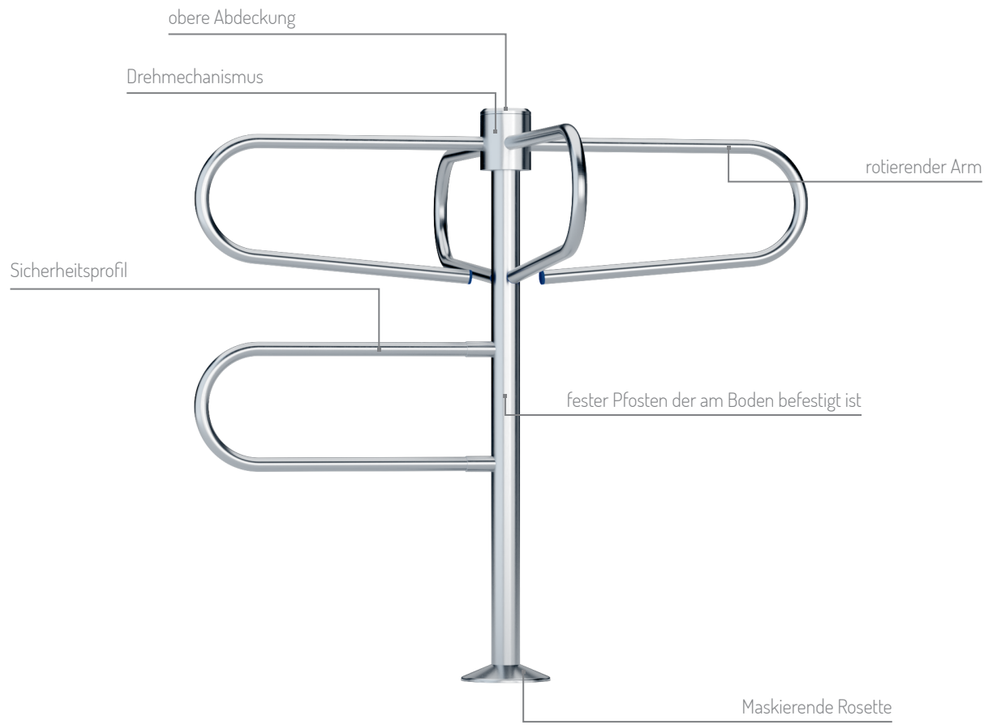

GERÄTEBESCHREIBUNG BR1-USC

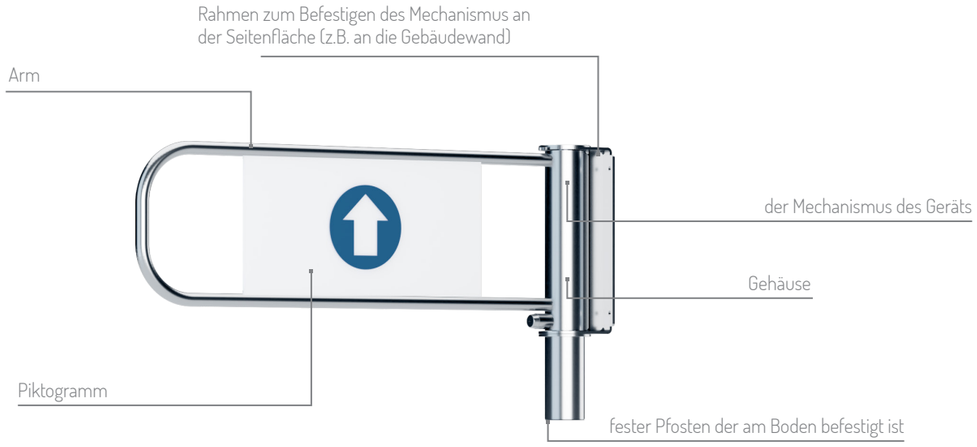

ART DER AUSFÜHRUNG

Edelstahl INOX AISI 304

ARTEN VON PIKTOGRAMMEN

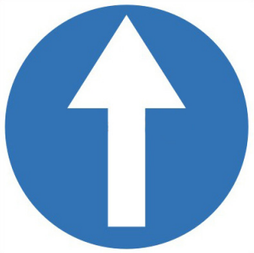

zur Tür beigefügt

zur Tür beigefügt

FUNKTIONEN

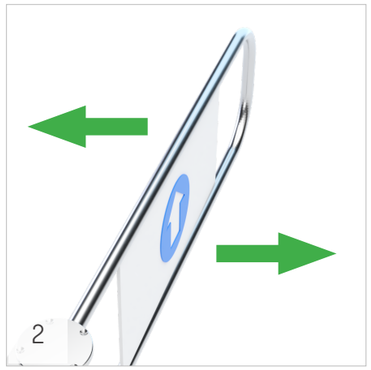

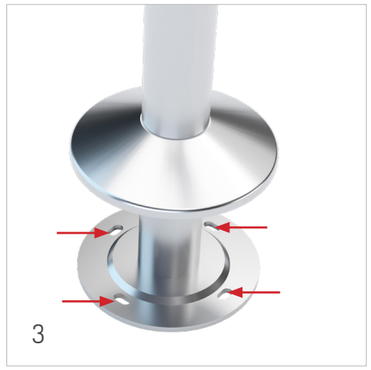

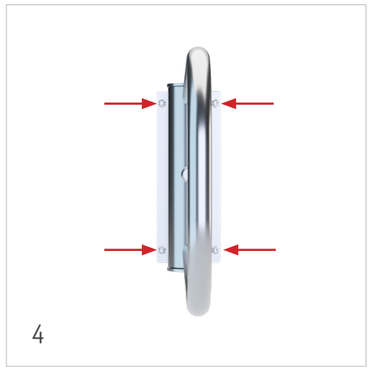

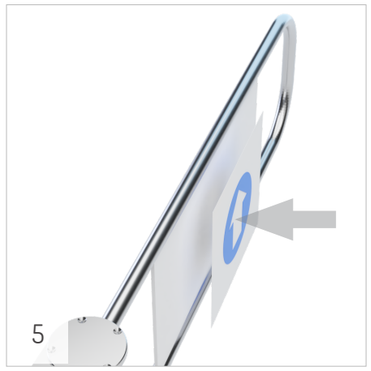

1. BLOCKIERSYSTEM

Das Schlüsselverriegelungssystem ermöglicht es Ihnen, den Arm bei einem Stromausfall mit dem Schlüssel zu verriegeln.

2. LINKS, RECHTS UND ZWEI SEITIG

Wegen der Kipprichtung des Arms gibt es drei Versionen von Schwenktüren: links, rechts und zwei seitig.

3. BEFESTIGUNG AM BODEN

Der Torpfosten ist für die Montage auf dem Boden mit vier Ankern (8 mm) ausgelegt. Die Tore sind nicht mit Ankern ausgestattet.

4. WANDMONTAGE

Der Rahmen ist für die Wandmontage mit vier Ankern (8 mm) ausgelegt. Die Tore sind nicht mit Ankern ausgestattet.

5. Informations Piktogramme

Die Tore sind mit Piktogrammen ausgestattet, die am Montageplatz auf den Arm geklebt werden können.

VERSION BR1-U

BR1-U-RT/LF

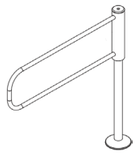

BR1-U-EP-RT/LF

BR1-U-EW-RT/LF

BR1-U-BD

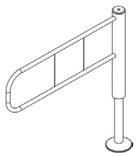

BR1-U-EP-BD

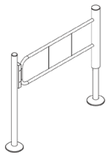

BR1-U-EW-BD

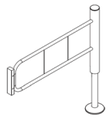

VERSION BR1-USC

BR1-USC-RT/LF

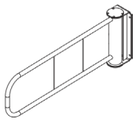

BR1-USC-EP-RT/LF

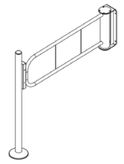

BR1-USC-EW-RT/LF

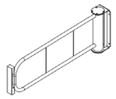

BR1-USC-BD

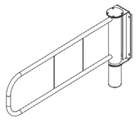

BR1-USC-EP-BD

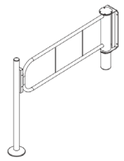

BR1-USC-EW-BD

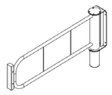

VERSION BR1-0

BR1-0-RT/LF

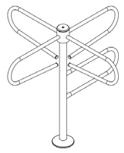

ELEKTROANKER

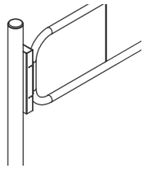

EP
Elektroanker der auf dem Pfosten montiert wird

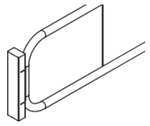

EW
Elektroanker zur Wandmontage

SCHLÜSSELSPERRE

BR1-U-RT/LF

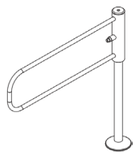

BR1-U-BD

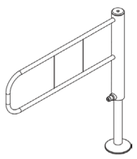

BR1-USC-RT/LF

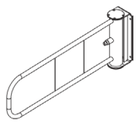

BR1-USC-BD

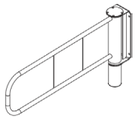

BR1-U BESCHREIBUNG DER VERSION DES GERÄTES

BR1-U-RT/LF	Schwenktür mit rechten (RT) oder linken (LF) Durchtritt.
BR1-U-EP-RT/LF	Schwenktür mit rechten (RT) oder linken (LF) Durchtritt. und einem Elektroanker der am Pfosten montiert wird
BR1-U-EW-RT/LF	Schwenktür mit rechten (RT) oder linken (LF) Durchtritt. und einem Elektroanker der an der Wand montiert wird
BR1-U-BD	Zweiseitige Schwenktür. (BD)
BR1-U-EP-BD	Zweiseitige Schwenktür (BD) mit Elektroanker der am Pfosten montiert wird
BR1-U-EW-BD	Zweiseitige Schwenktür (BD) mit Elektroanker der an der Wand montiert wird

* - jede Version kann mit einer Schlüsselsperre ausgestattet werden

BR1-USC BESCHREIBUNG DER VERSION DES GERÄTES

BR1-USC-RT/LF	Schwenktür mit rechten (RT) oder linken (LF) Durchtritt.
BR1-USC-EP-RT/LF	Schwenktür mit rechten (RT) oder linken (LF) Durchtritt. und einem Elektroanker der am Pfosten montiert wird
BR1-USC-EW-RT/LF	Schwenktür mit rechten (RT) oder linken (LF) Durchtritt. und einem Elektroanker der an der Wand montiert wird
BR1-USC-BD	Zweiseitige Schwenktür. (BD)
BR1-USC-EP-BD	Zweiseitige Schwenktür (BD) mit Elektroanker der am Pfosten montiert wird
BR1-USC-EW-BD	Zweiseitige Schwenktür (BD) mit Elektroanker der an der Wand montiert wird

* - jede Version kann mit einer Schlüsselsperre ausgestattet werden

TECHNISCHE PARAMETER

	BR1-0	BR1-U	BR1-USC
Betriebstemperatur	-25 ° bis +50 ° C [-13 ° bis 122 ° f]	-25 ° bis +50 ° C [-13 ° bis 122 ° f]	-25 ° bis +50 ° C [-13 ° bis 122 ° f]
Lagertemperatur:	-30° bis +60 ° C [-22 ° bis 140 ° f]	-30° bis +60 ° C [-22 ° bis 140 ° f]	-30° bis +60 ° C [-22 ° bis 140 ° f]
Relative Luftfeuchtigkeit der Umgebung:	10-80 %	10-80 %	10-80 %
Arbeitsbedingungen	innerhalb von Gebäuden	innerhalb von Gebäuden	innerhalb von Gebäuden
Gewicht - [kg/lbs]:	-20 / -44	-15 / -33	-8 / -17

LINKS, RECHTS UND ZWEISEITIGES SCHWENKEN

LF linke Durchtrittsrichtung; Schwenkung gegen den Uhrzeigersinn

RT rechte Durchtrittsrichtung; Schwenkung Im Uhrzeigersinn

BD - zweiseitig; Zweiseitige Schwenkung

OPTIONALE AUSRÜSTUNG *

Name	Beschreibung
SW-1-ARM	Barriere Pfosten

* Optionale Ausstattung nicht im Zubehör enthalten.

LEGENDE DER BEZEICHNUNGEN

Beschreibung der Markierung	Serie (BR1)	Modell (0/U/USC)	Montage des Elektroankers (EP/EW)	Die Richtung des Durchtritts (LF/RT/BD)	Schlüsselsperre (K)
Beispiel der Markierung	BR1	U	EP	LF	K

Eine Beschreibung des Beispiels:
- BR1-U-EP-LF-K - serie BR1, modell U, Elektroanker montage EP, Richtung des Durchtritts LF, mit Schlüsselsperre K

EP - Elektroanker zur Pfosten montage,
EW - Elektroanker zur Wandmontage
LF - linker Durchtritt
RT - rechter Durchtritt,
BD - Zweiseitiger Durchtritt
K - Schlüsselsperre

ACHTUNG: Die Standardausführung ist aus Edelstahl AISI 304 (INOX).

Materialien und Lehrvideos finden Sie unter www.gastopgroup.com

Die präsentierten Informationen sind Aktuell zum Zeitpunkt der Veröffentlichung dieser Publikation. GASTOP behält sich das Recht vor, das Angebot in Bezug auf angebotene Modelle sowie deren Konstruktion und Ausstattung zu ändern. Dieses Dokument stellt kein Angebot im Sinne des Gesetzes dar und wird nur zu Informationszwecken veröffentlicht.
Die in diesem Katalog vorgestellten Ausstattungsvarianten sind möglicherweise nicht verfügbar. Die vorgestellten Visualisierungen und Produktbilder spiegeln möglicherweise nicht die genauen technischen Lösungen, Materialeigenschaften und Farben wider. Um die oben genannten Parameter zu spezifizieren, sollten Sie sich an den autorisierten Händler oder direkt an den Gerätehersteller wenden.

Alle Rechte vorbehalten Gastop Production GmbH

ABMESSUNGEN BR1-USC

BR1-USC-RT/LF

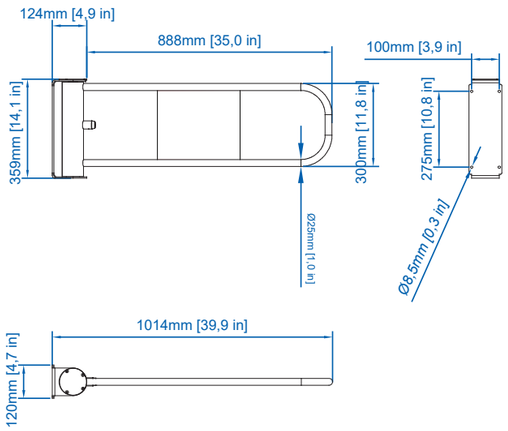

BR1-USC-BD

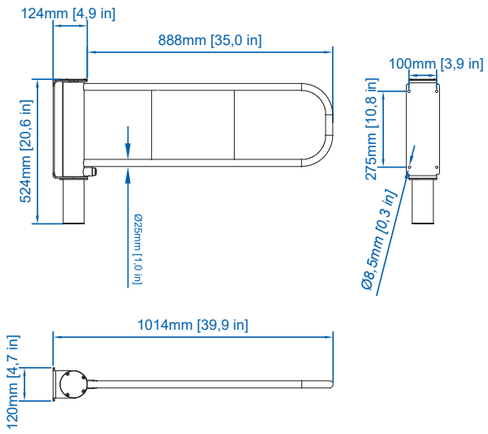

ABMESSUNGEN BR1-U

BR1-U-RT/LF

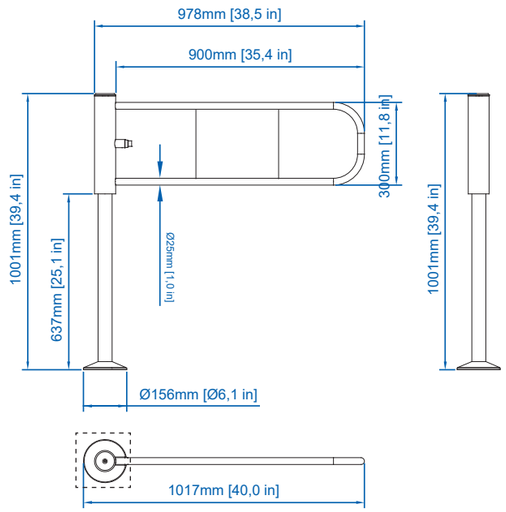

BR1-U-BD

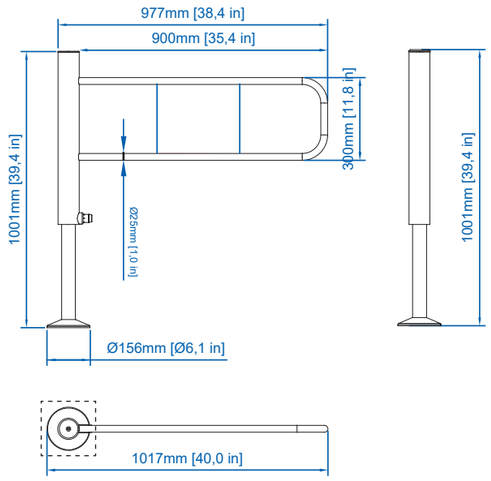

LEGENDE:

Fundament

ABMESSUNGEN DES ELEKTROANKERS EP/EW

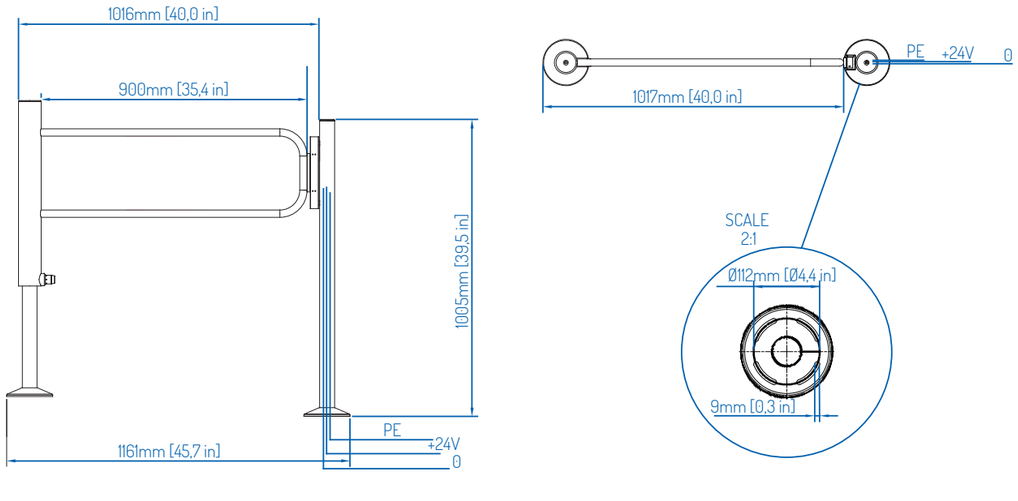

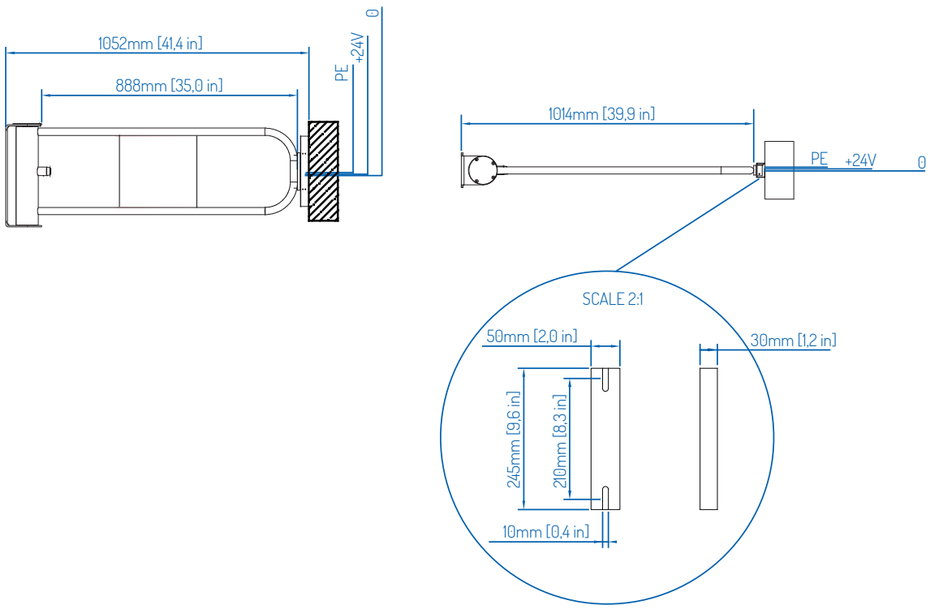

ABMESSUNGEN BR1-0

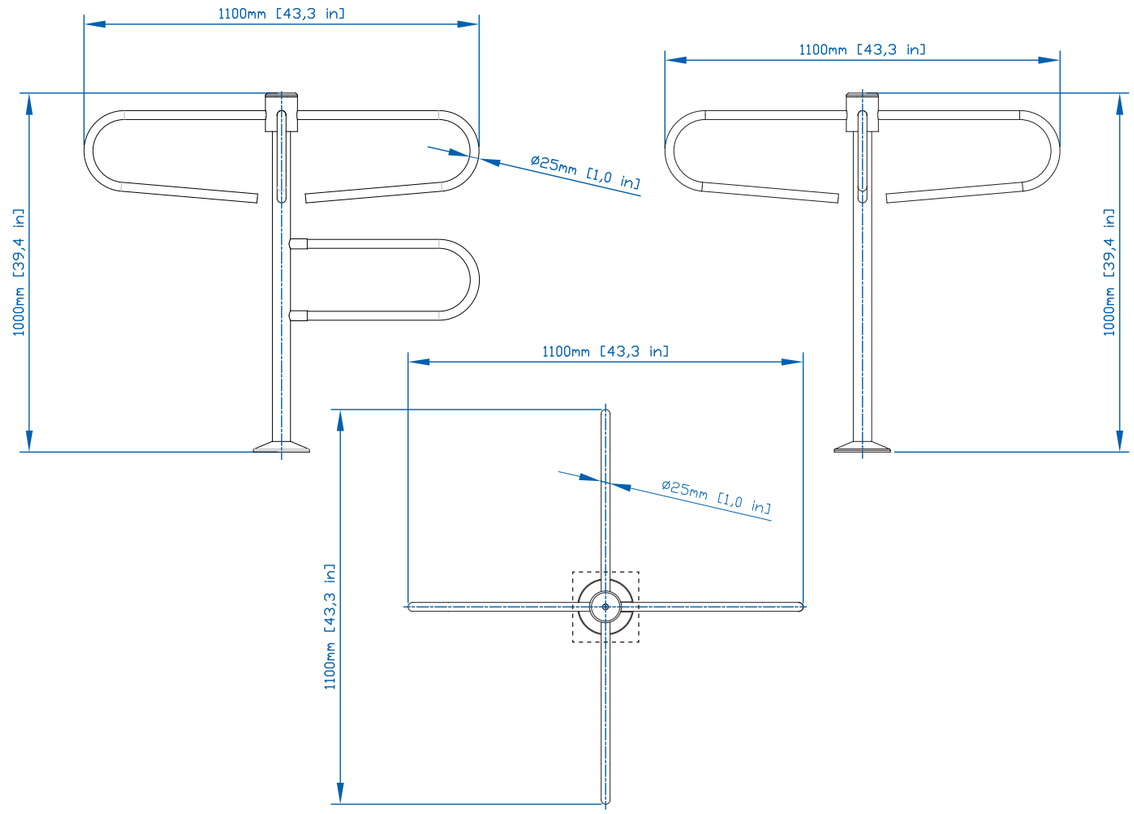

LEGENDE:

Fundament

EU: GASTOPGROUP.COM
USA: GASTOP.US

Vertriebsunternehmen

MADE IN E.U.