MONTAGE - BL-2-3 / ZA3-2-S

EN MONTAGE

DE MONTAGE

FR ENSEMBLE

PL MONTAŻ

EN Complete documentation:

- GENERAL INFORMATION
- PEDESTRIAN TRAFFIC CONTROL
- DEVICE
- CONTROL MODULE
- MONTAGE
- MAINTENANCE AND SERVICE
- TECHNICAL DRAWINGS

DE Komplette dokumentation:

- ALLGEMEINE INFORMATIONEN
- KONTROLLE DES PERSONENVERKERHS
- GERÄTE
- STEUERGERÄT
- MONTAGE
- WARTUNG UND INSTANDHALTUNG
- TECHNISCHE ZEICHNUNGEN

FR Documentation complète:

- INFORMATIONS GENERALES
- CONTRÔLE DE TRAFIC DE PASSAGERES
- DISPOSITIF
- MODULE DE CONTRÔLE
- ENSEMBLE
- MAINTENANCE ET ENTRETIEN
- DESSINS TECHNIQUES

PL Kompletna dokumentacja:

- INFORMACJE OGÓLNE
- KONTROLA RUCHU OSOBOWEGO
- URZĄDZENIE
- MODUŁ KONTROLNY
- MONTAŻ
- KONSERWACJA I UTRZYMANIE
- RYSUNKI TECHNICZNE

EN ENGLISH - DESCRIPTION OF DRAWINGS 12
DE DEUTSCH - BESCHREIBUNG DER ABBILDUNGEN 14
FR FRANÇAIS - DESCRIPTION DES DESSINS 16
PL POLSKI - OPIS RYSUNKÓW 18

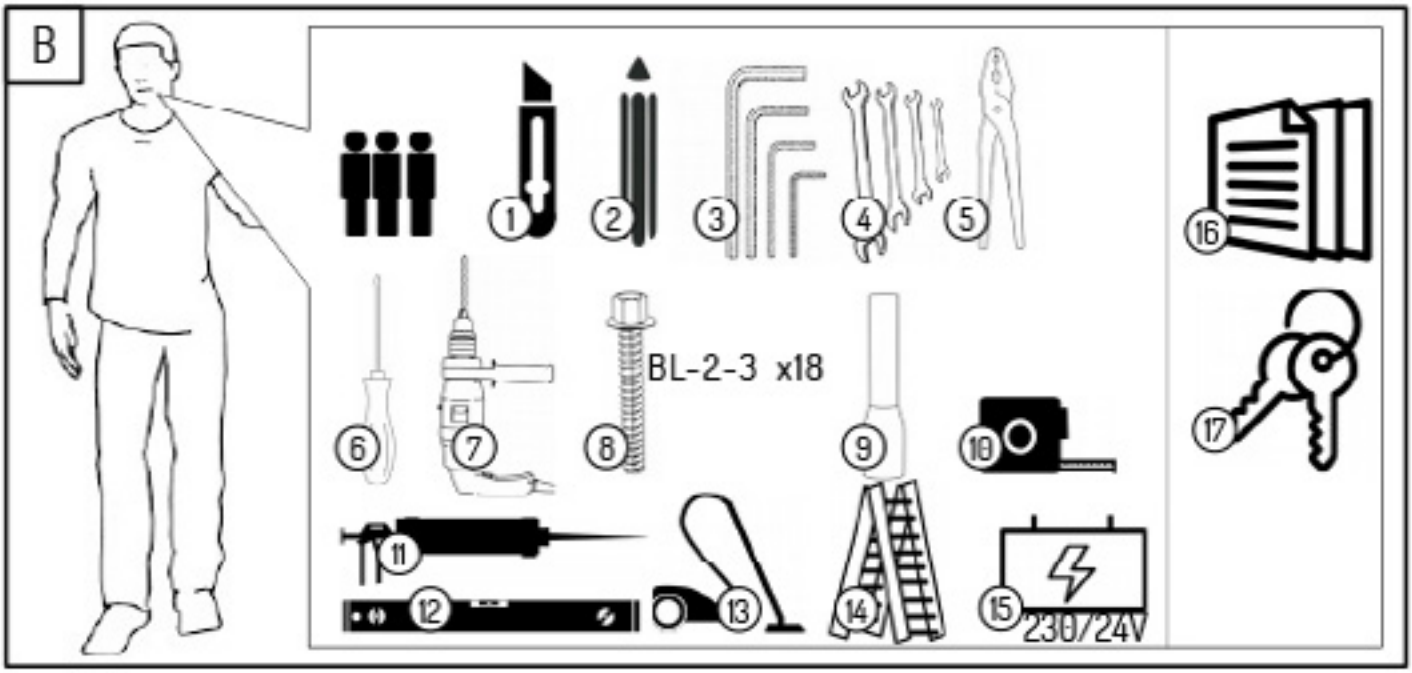
B
1
2
3
4
5
6
7
8
BL-2-3 x18
9
10
11
12
13
14
15
230/24V
16
17

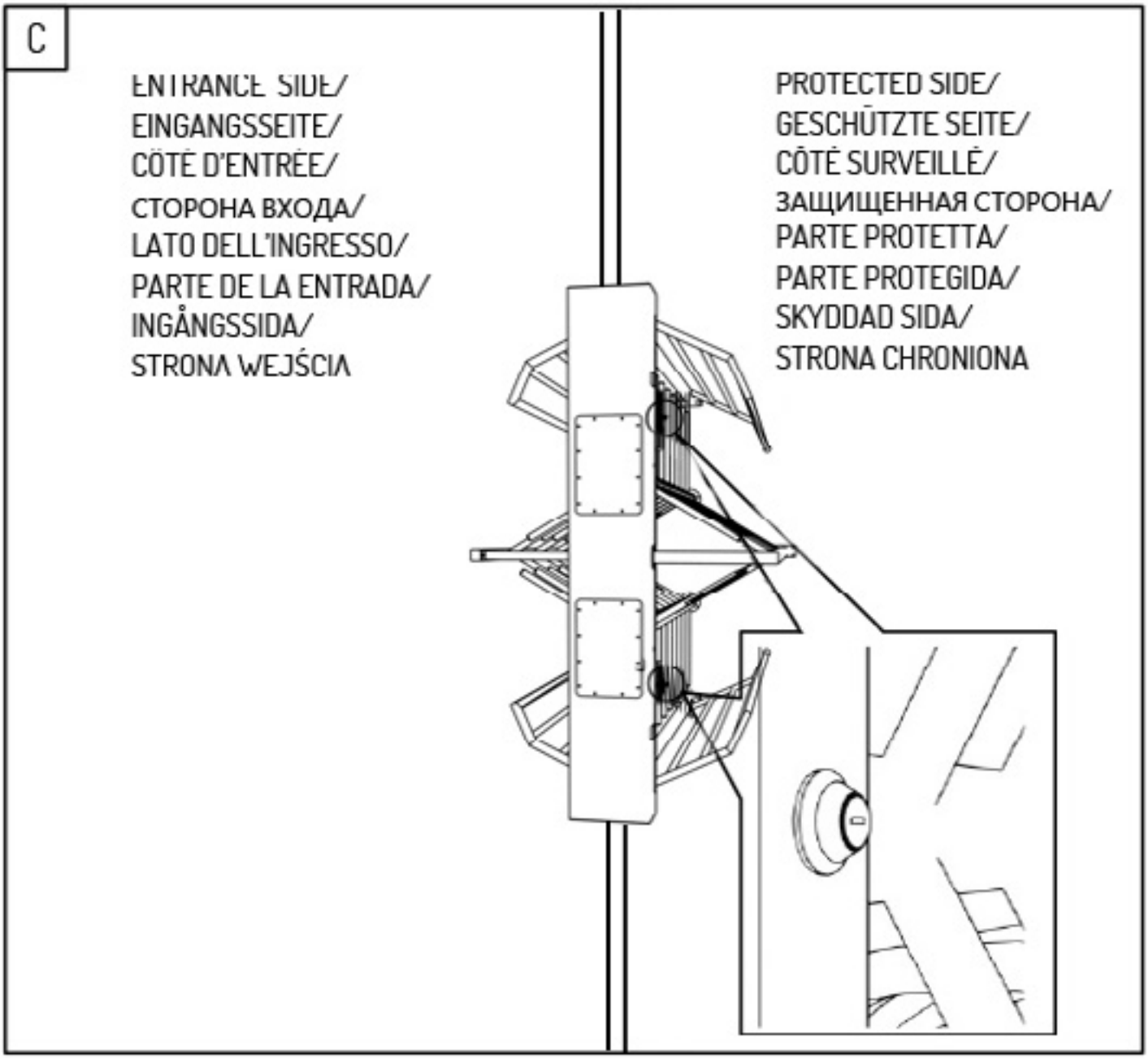
C
ENTRANCE SIDE/
EINGANGSSEITE/
CÔTÉ D'ENTRÉE/
СТОРОНА ВХОДА/
LATO DELL'INGRESSO/
PARTE DE LA ENTRADA/
INGÅNGSSIDA/
STRONA WEJŚCIA
PROTECTED SIDE/
GESCHÜTZTE SEITE/
CÔTÉ SURVEILLÉ/
ЗАЩИЩЕННАЯ СТОРОНА/
PARTE PROTETTA/
PARTE PROTEGIDA/
SKYDDAD SIDA/
STRONA CHRONIONA

1

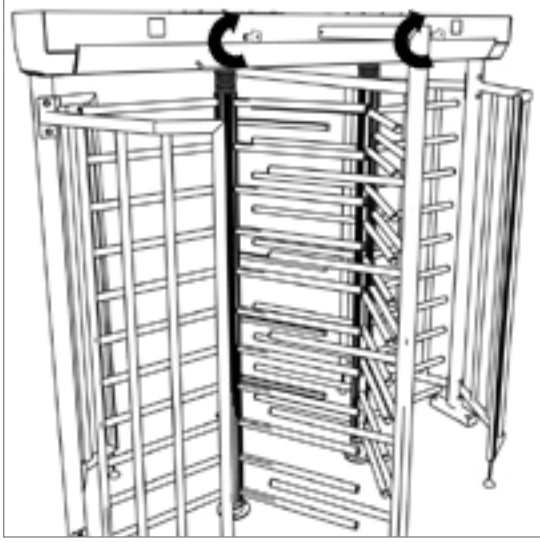

2

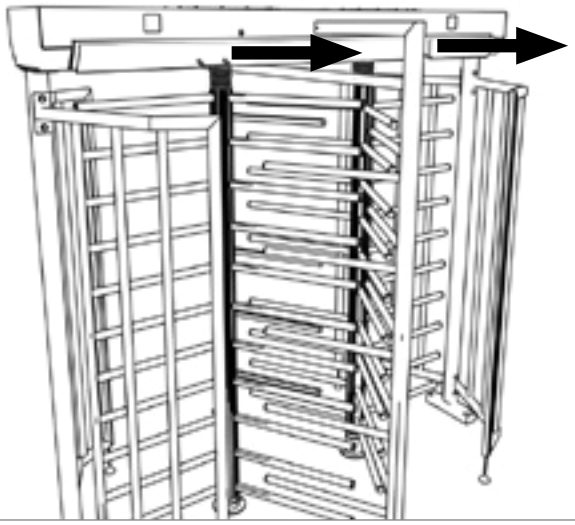

3

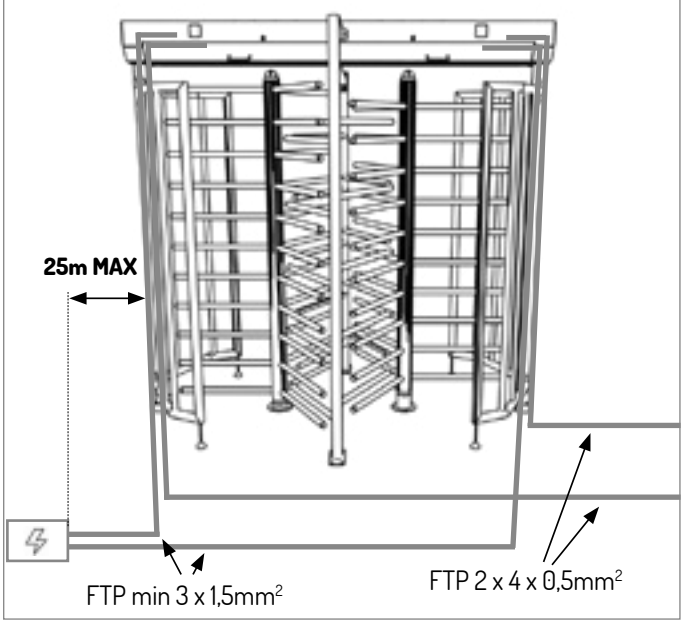

4

5

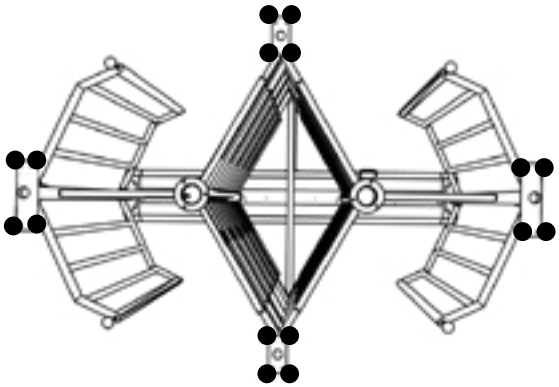

6

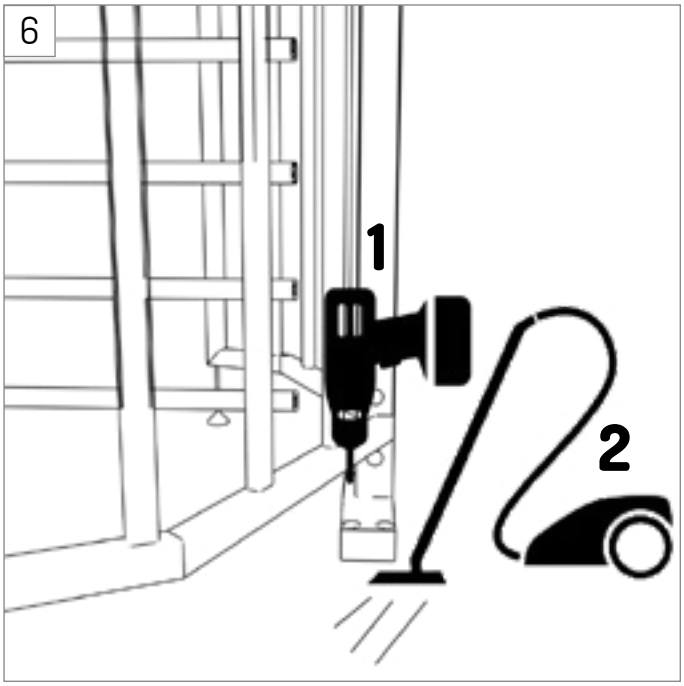

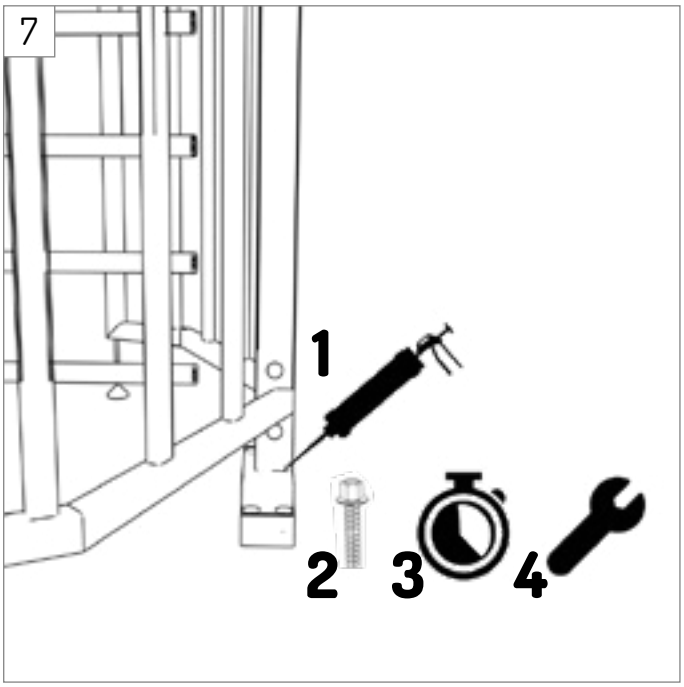
7
1
2
3
4

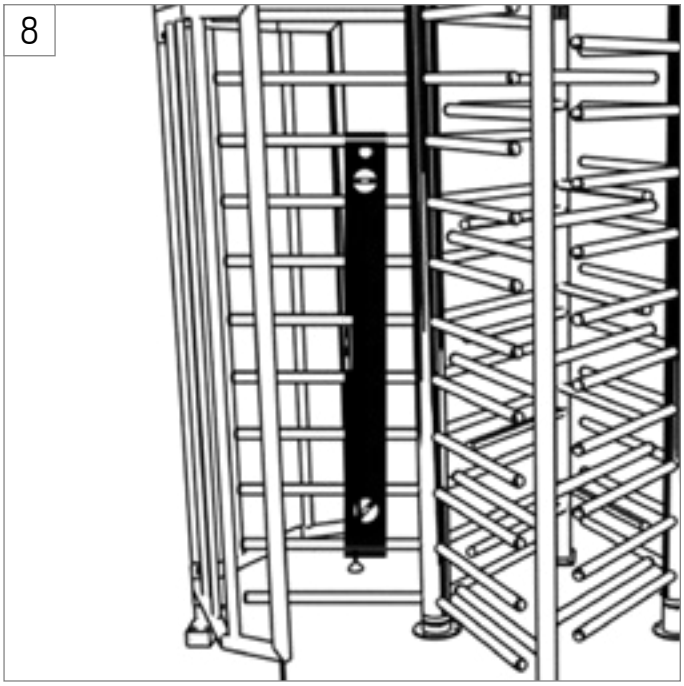
8

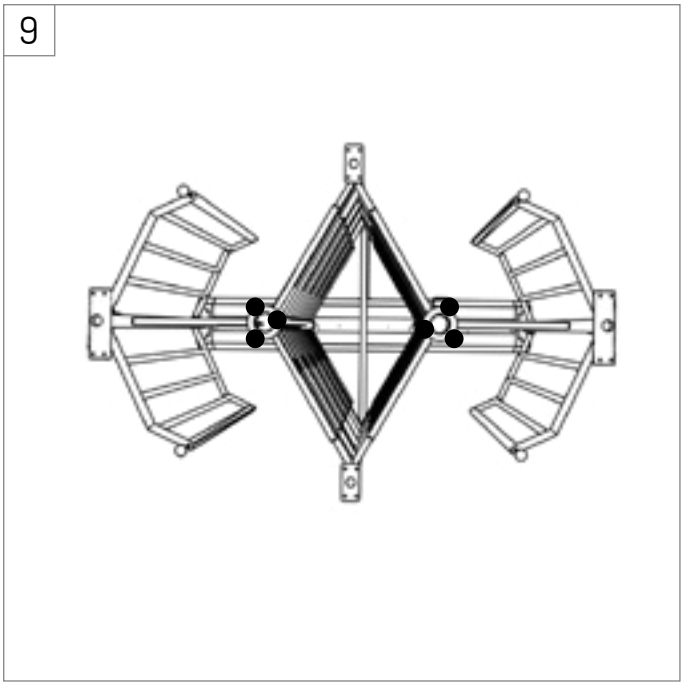
9

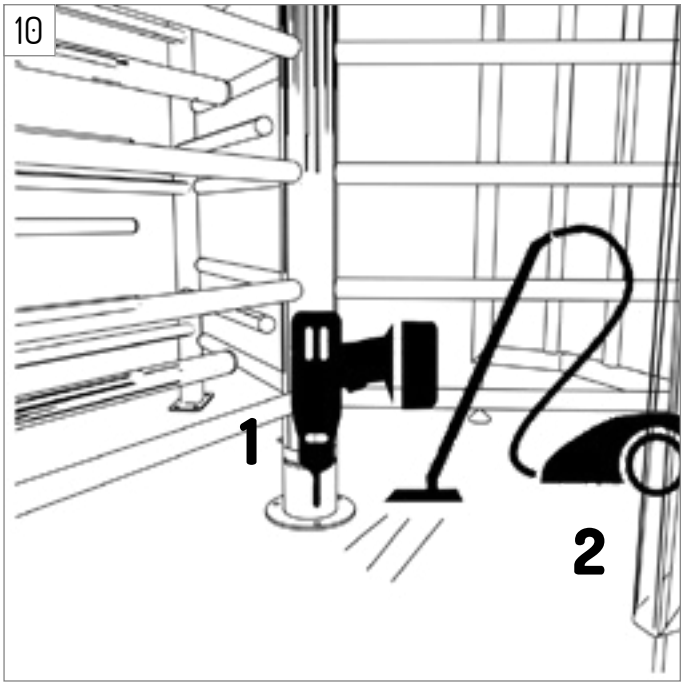
10
1
2

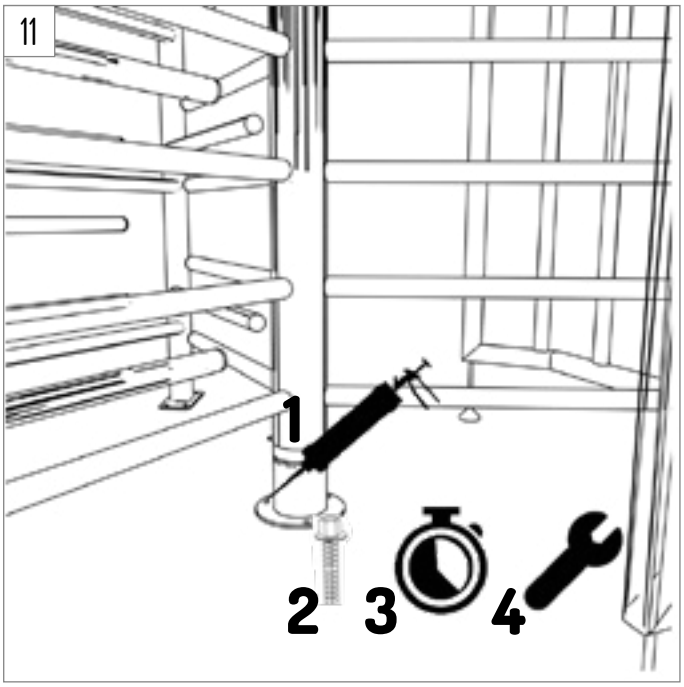
11
1
2
3
4

12

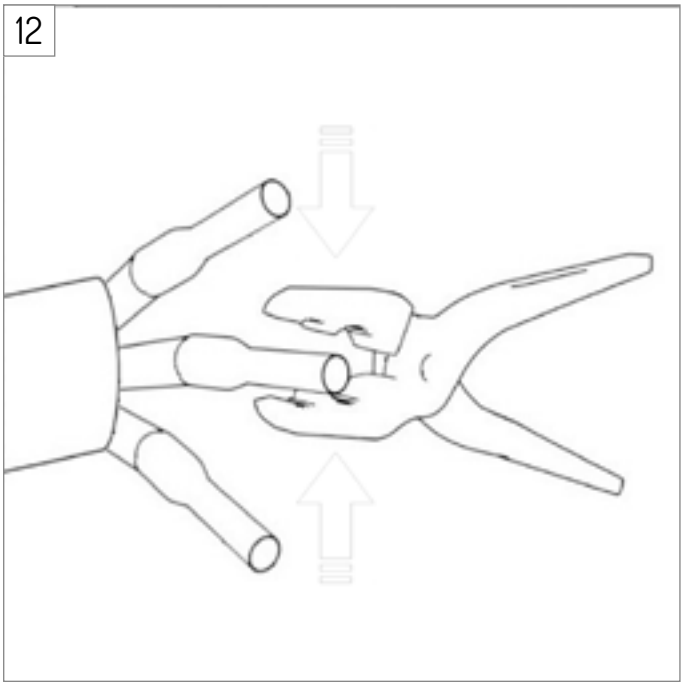

13

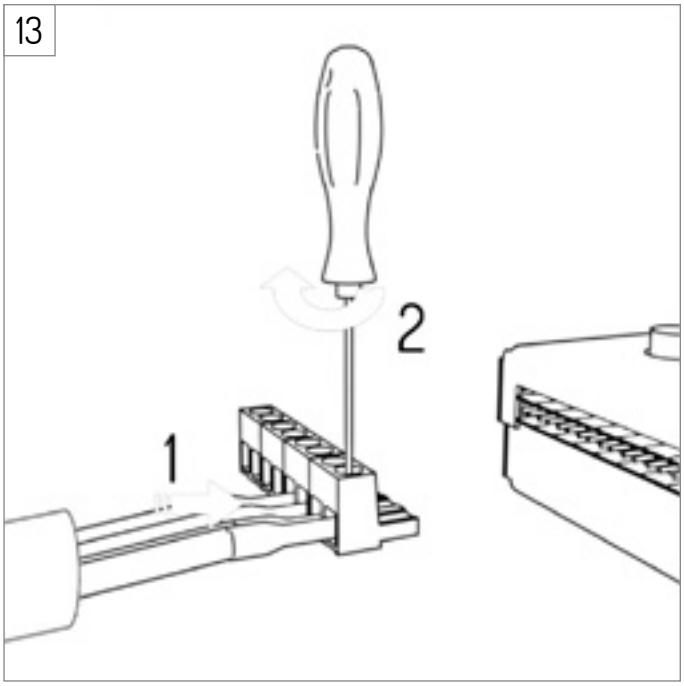

14

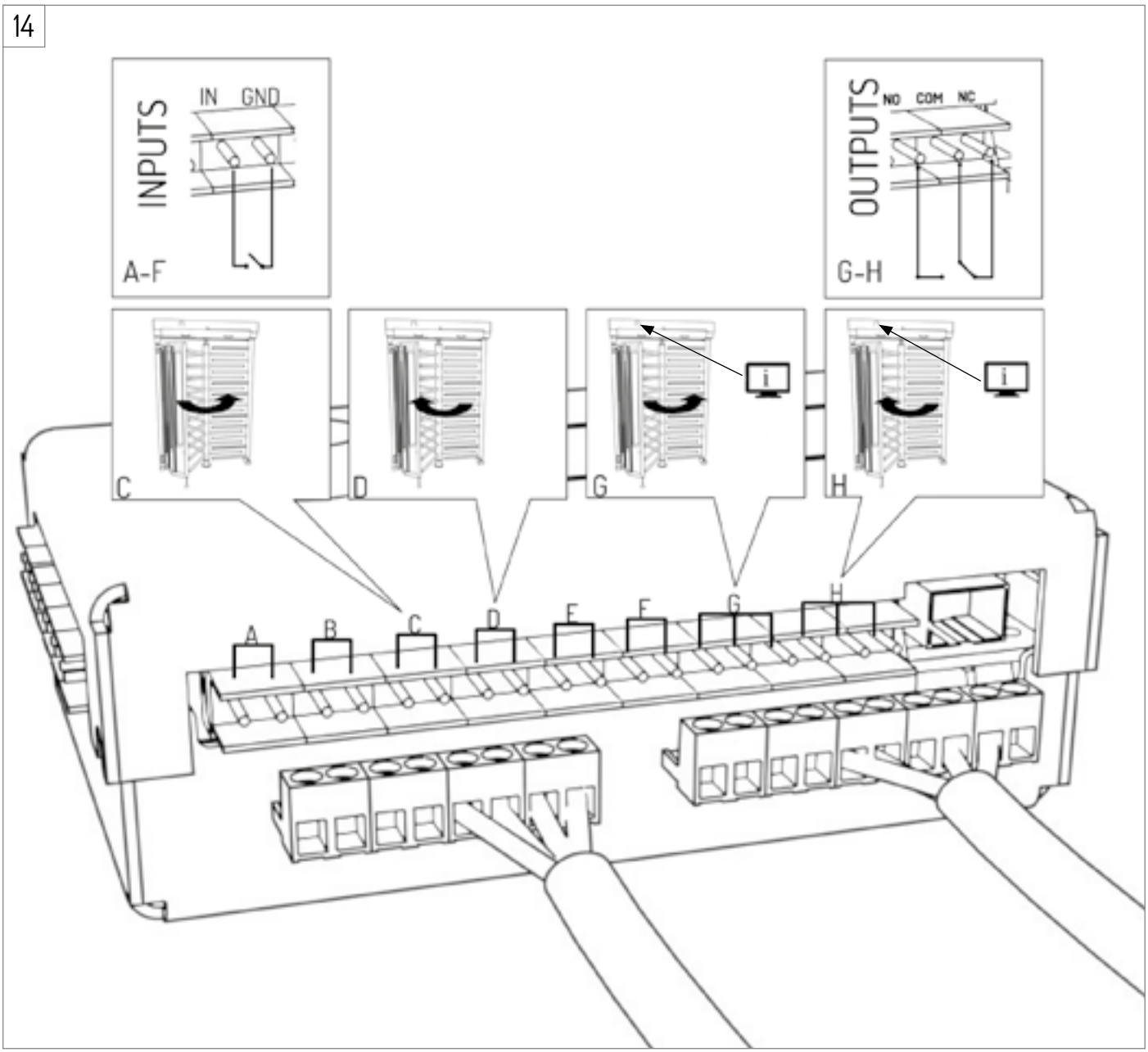

OUTER CONTROL SIGNALS AND OUTER POWER SUPPLY

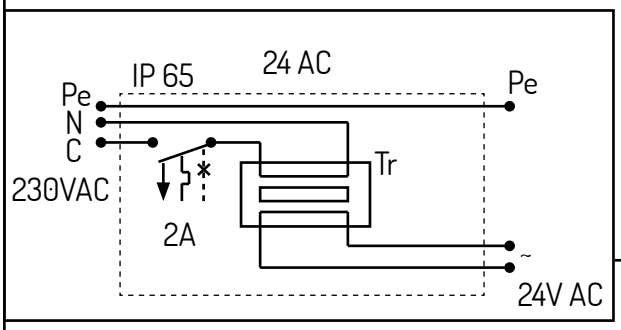

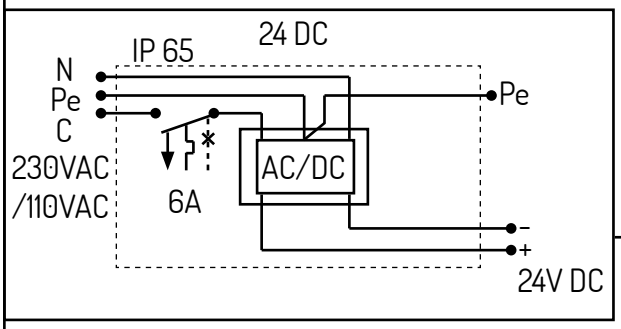

ALTERNATIVE POWER SUPPLY

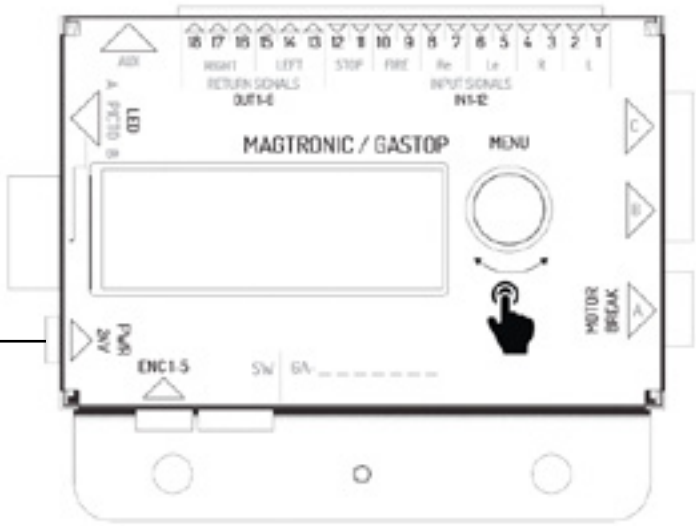

	PIN	DESCRIPTION	ELECTRICAL INFO	CONTROL SCHEME
INPUTS	1	LEFT DIRECTION - INPUT	TTL Hi/Low	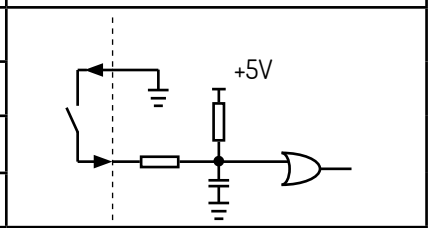
	2	GND	Imax = 1mA	
	3	RIGHT DIRECTION - INPUT	TTL Hi/Low	
	4	GND	Imax = 1mA	
	5	LEFT DIRECTION EN. - INPUT (LE)	TTL Hi/Low	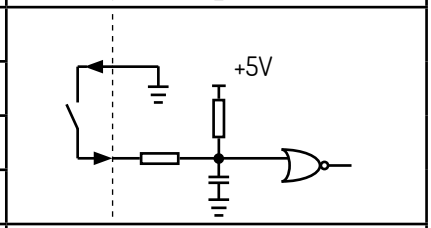
	6	GND	Imax = 1mA	
	7	RIGHT DIRECTION EN. - INPUT (RE)	TTL Hi/Low	
	8	GND	Imax = 1mA	
	9	FIRE EMERGENCY - INPUT (FE)	TTL Hi/Low	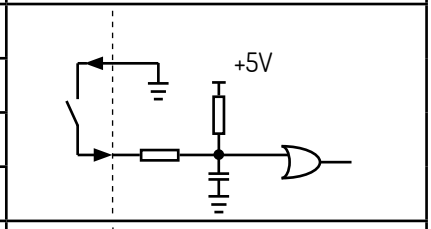
	10	GND	Imax = 1mA	
	11	STOP EMERGENCY - INPUT (SE)	TTL Hi/Low	
	12	GND	Imax = 1mA	
OUTPUTS	13	LEFT RETURN - OUTPUT NO	Imax = 0,5A	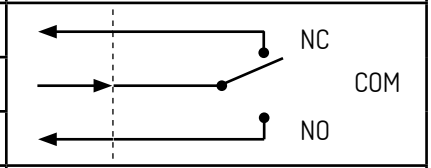
	14	LEFT RETURN - OUTPUT COM	Imax = 0,5A	
	15	LEFT RETURN - OUTPUT NC	Imax = 0,5A	
	16	RIGHT RETURN - OUTPUT NO	Imax = 0,5A	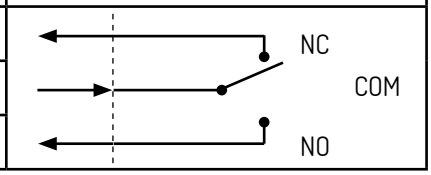
	17	RIGHT RETURN - OUTPUT COM	Imax = 0,5A	
	18	RIGHT RETURN - OUTPUT NC	Imax = 0,5A	

15

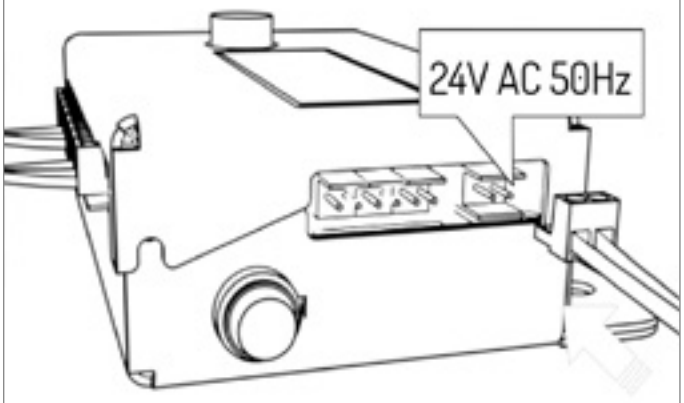

16

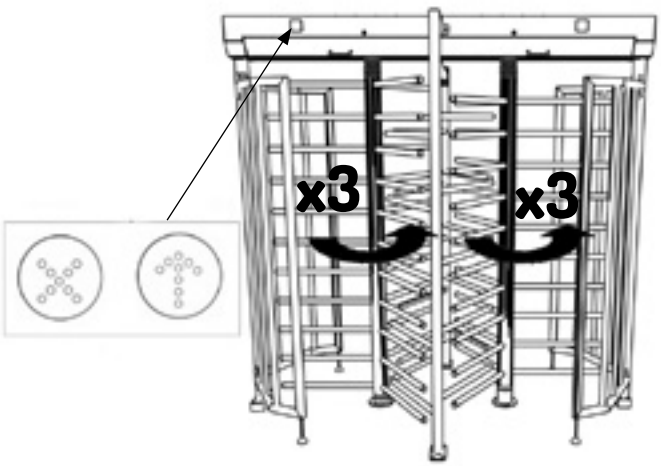

17

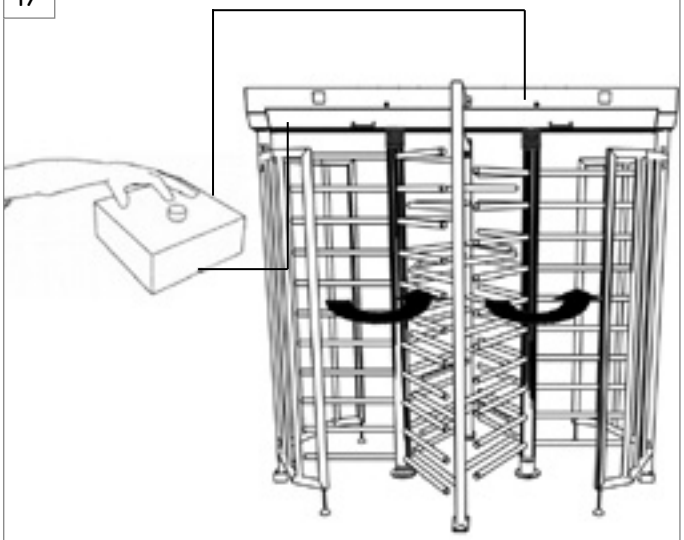

18

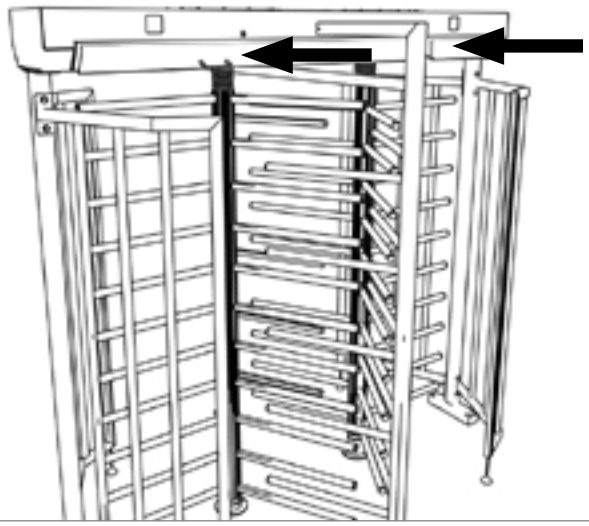

19

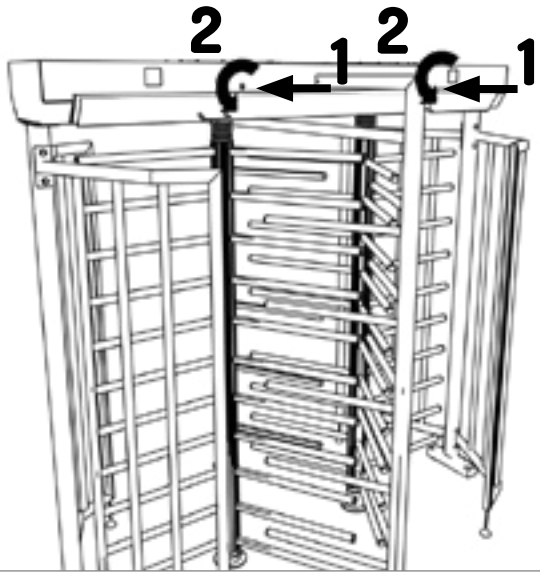

20

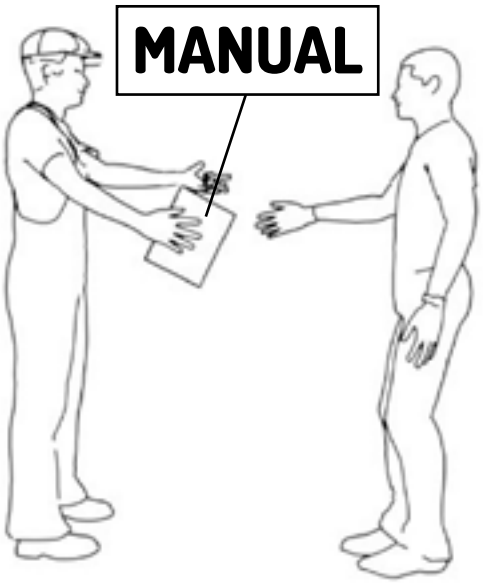

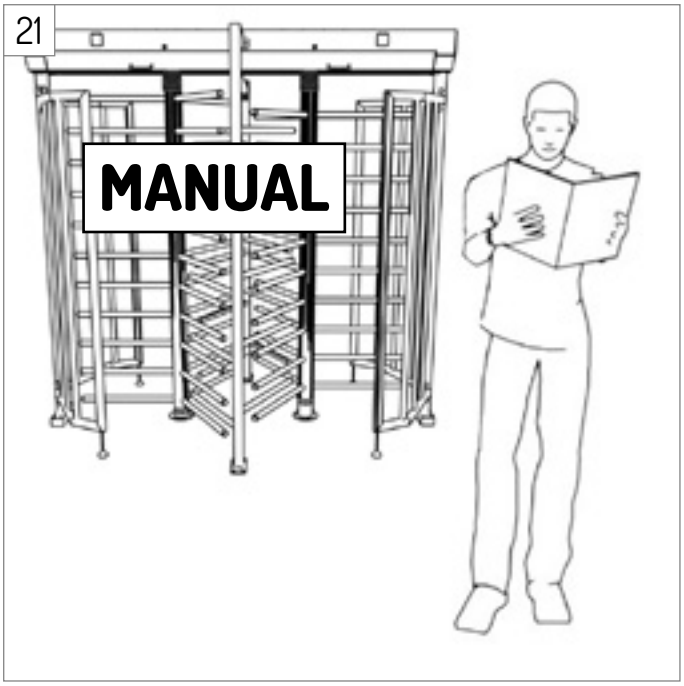

HOW TO CORRECTLY FASTEN ROTOR FOR ZA3/GA3/MA3 SERIES TURNSTILES

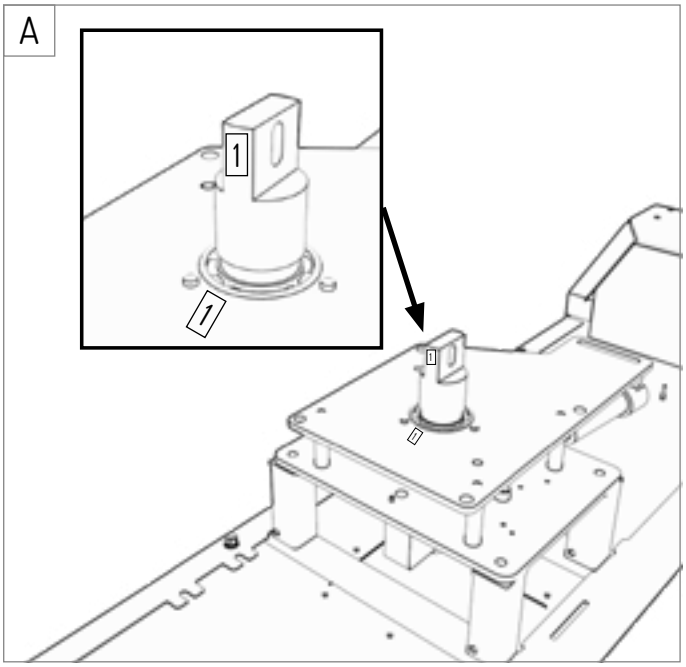

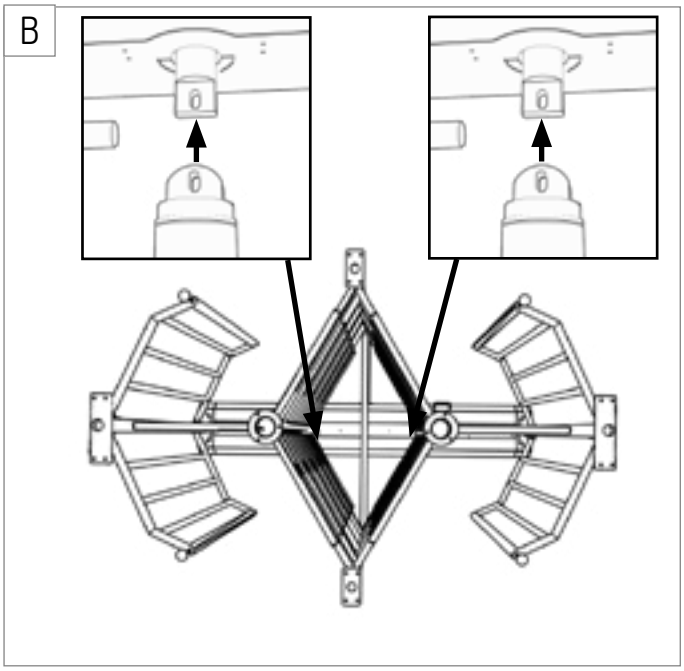

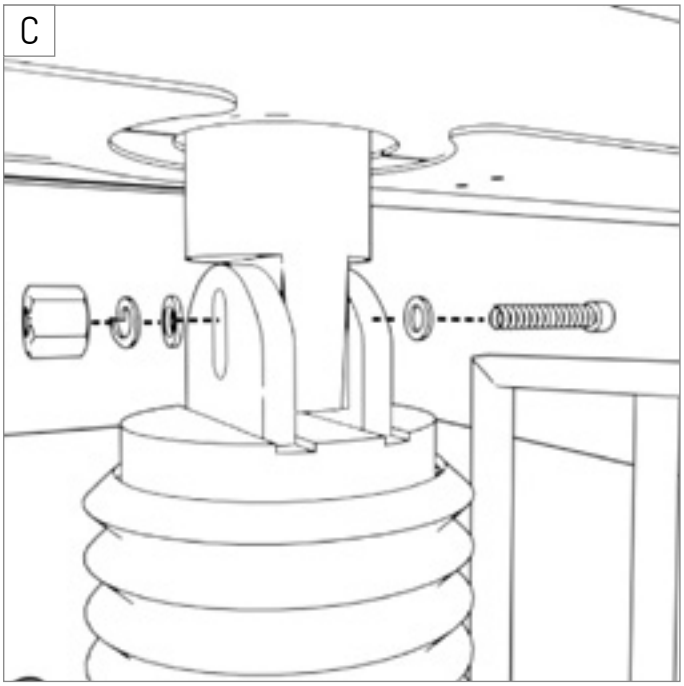

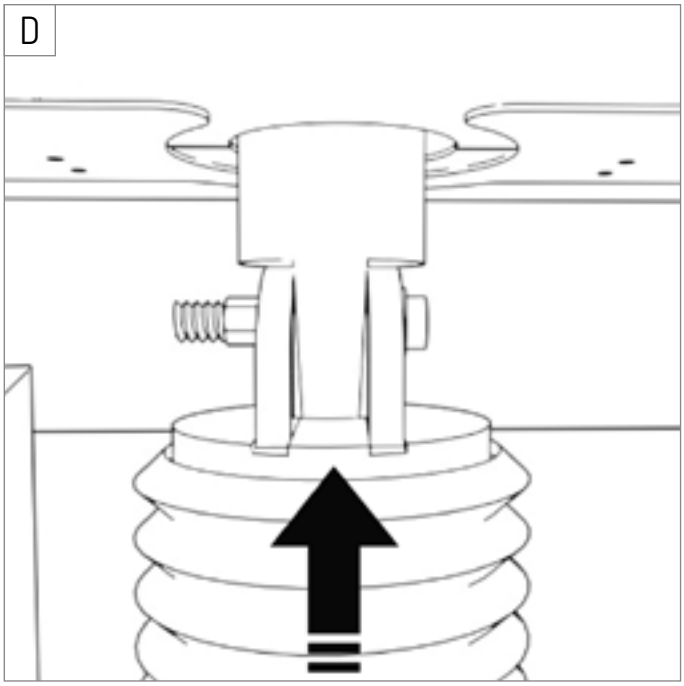

EN ENGLISH - DESCRIPTION OF DRAWINGS

Before starting the installation please acknowledge the complete Operation and Maintenance Manual of the device. The following shortened version of the installation manual is for presenting some important activities of the device installation process purpose only.

A. Tools and objects needed while the device installation*.

1. A knife to cut the device package.
2. A marker to mark holes on a foundation.
3. A set of hex wrenches.
4. A set of flat wrenches.
5. Pliers for electrical installation.
6. A flat screwdriver.
7. A drill with a Ø12mm drill.
8. Glued in (chemical) anchor bolts.
9. Sleeve terminals for wires.
10. A measuring tape.
11. A glue gun.
12. A level.
13. A vacuum cleaner.
14. A ladder.
15. A 230/24V transformer.
16. Operation and Maintenance Manual.
17. A key/keys to close the cover.

*Tools and objects specified in points from 1 to 15 inclusive, are not a component part of the device set.
*Two people are needed for the device installation.

B. The device should be assembled in such a way, so that the side on which the cover lock is found is directed towards a secured side.

1. Placing a key in a cover lock and turning it 90 degrees right.
2. Opening the device cover
3. Preparing an external wiring to install into a terminal strip. Placing a sleeve terminal onto a conductor of a cable (type of supply cables: FTP 3 x 1.5 mm²min., type of steering cables: FTP 2 x 4 x 0.5mm², distance between the device and the transformer should be no more than 25 meters).
4. Checking the device legs level using a level.
5. Places of drilling holes to fit the legs to the foundation (view from the top).
6. Drilling holes in the foundation in places of the legs fitting to the foundation and then cleaning of the holes.
7. (1) Injecting glue to holes. (2) Placing anchor bolts into holes filled with glue according to the glue manufacturer's recommendations. (3) Once the glue is injected to holes, please wait the amount of time as defined by the glue manufacturer.
8. Tightening anchors with nuts (a sealer must be placed under the nut). (4) Checking the rotors level using a level.
9. Places of drilling holes to fit the rotors to the foundation (view from the top).
10. Drilling holes in the foundation in places of the rotors fitting to the foundation and then cleaning of the holes.
11. (1) Injecting glue to holes. (2) Placing anchor bolts into holes filled with glue. (3) Once the glue is injected to holes, please wait the amount of time as defined by the glue manufacturer. (4) Tightening anchors with nuts (a sealer must be placed under the nut).
12. Tightening the sleeve terminal on a wire using pliers for electrical installation.
13. Installing the wire in a correct place on the terminal strip.
14. Connecting basic signals to controllers. A detailed description of connections can be found in the devices Operation and Maintenance Manual.
15. Plugging controllers to the power supply.
16. Automatic test testing the device efficiency.
17. A test performed with the use of an external device (e.g. a button).
18. Placing the device cover back.
19. Placing a key in a cover lock and turning it 90 degrees left.
20. Commissioning of the Operation and Maintenance Manual and keys to the device cover to the device operator/owner.
21. Acknowledging the Operation and Maintenance Manual by an operator supervising the device operation.

DE DEUTSCH - BESCHREIBUNG DER ABBILDUNGEN

Vor der Montage bitte sich mit der kompletten Betriebs- und Wartungsanleitung vertraut machen. Diese abgekürzte Montageanleitung dient ausschließlich der Vorstellung einiger wichtigen Montageschritte.

A. Werkzeuge und Gegenstände zur Montage der Anlage*

1. Messer zum Öffnen der Verpackung
2. Bohrlochmarker
3. Inbusschlüssel Satz
4. Schraubenschlüssel Satz
5. Elektro-Installationszangen
6. Schlitz-Schraubendreher
7. Bohrmaschine mit Bohrer Ø12mm
8. (chemische) Verbunddübel
9. Aderendhülsen
10. Bandmaß
11. Klebepistole
12. Wasserwaage
13. Staubsauger
14. Leiter
15. Transformator 230-24V
16. Betriebs- und Wartungsanleitung
17. Schlüssel zu dem Deckelschloss/ den Deckelschlössern

* Die in Punkten 1 bis einschließlich 15 genannten Werkzeuge und Gegenstände sind kein Bestandteil der Anlage.
* Zur Montage werden 2 Personen gebraucht.

B. Die Anlage ist so zu montieren, dass sich die Deckelschlossseite in Richtung der Schutzseite wendet.

1. Den Schlüssel in den Deckelschloss einstecken und ihn um 90 Grad rechts umdrehen.
2. Den Deckel der Anlage öffnen.
3. Die Außenverkabelung für die Montage in der Klemmleiste vorbereiten. Den Kabelader mit der Aderendhülse versehen (Typ der Stromversorgungskabel: FTP 3x 1,5mm^2, Typ der Steuerungskabel FTP min. 2 x 4 x 1,5 mm^2, der Abstand der Anlage vom Transformator soll nicht mehr als 25 Meter sein.
4. Mit der Wasserwaage die Ausrichtung der Standbeine überprüfen.
5. Die Bohrlochstellen für die Befestigung der Standbeine der Anlage an den Untergrund (Draufsicht).
6. Die Löcher für die Befestigung der Standbeine der Anlage an den Untergrund bohren und dann die Bohrlöcher reinigen.
7. (1) Den Klebstoff in die Löcher einfließen. (2) Die Klebeanker in die mit dem Klebstoff gefüllten Löcher gemäß den Anweisungen des Klebstoffherstellers einstecken. (3) Dann die vom Klebstoffhersteller angegebene Zeit abwarten. (4) Die Klebeanker mit den Muttern versehen (unter die Mutter die Unterlegscheibe unterlegen).
8. Mit der Wasserwaage die Ausrichtung der Rotoren überprüfen.
9. Die Bohrlochstellen für die Befestigung des Rotors an den Untergrund (Draufsicht).
10. Die Löcher für die Befestigung der Rotoren am Untergrund bohren und dann die Bohrlöcher reinigen.
11. (1) Den Klebstoff in die Löcher einfließen. (2) Die Klebeanker in die mit dem Klebstoff gefüllten Löcher einstecken. (3) Dann die vom Klebstoffhersteller angegebene Zeit abwarten. (4) Die Klebeanker mit den Muttern versehen (unter die Mutter die Unterlegscheibe unterlegen).
12. Die Aderendhülse am Kabel mit den Elektro-Installationszangen quetschen.
13. Die Leitung an der entsprechenden Stelle der Klemmleiste anbringen.
14. Die Grundsignale an die Steuereinrichtungen anschließen. Die genaue Beschreibung der Anschlüsse ist in der Betriebs- und Wartungsanleitung zu finden.
15. Die Steuereinrichtungen der Anlage an die Stromversorgung anschließen.
16. Automatische Überprüfung der Leistungsfähigkeit der Anlage.
17. Überprüfung mittels eines externen Geräts (z.B. Druckknopf).
18. Den Deckel der Anlage auflegen.
19. Den Schlüssel in den Deckelschloss einstecken und ihn um 90 Grad links umdrehen.
20. Die Betriebs- und Wartungsanleitung dem Benutzer/dem Inhaber der Anlage übergeben.
21. Sich mit der Betriebs- und Wartungsanleitung durch den überwachenden Benutzer der Anlage vertraut machen.

FR FRANÇAIS - DESCRIPTION DES DESSINS

Avant le montage, prenez connaissance du dossier technique d'exploitation complet de l'appareil. Le présent manuel d'installation abrégé ne sert qu'à illustrer certaines opérations majeures du processus d'installation de l'appareil.

A. Outils et objets nécessaires à l'installation de l'appareil*:

1. Couteau pour ouvrir l'emballage de l'appareil
2. Feutre pour marquer les trous de montage au sol
3. Jeu de clés Allen
4. Jeu de clés plates
5. Pince pour installation électrique
6. Tournevis plat
7. Perceuse avec foret Ø12 mm
8. Cartouches de scellement chimique
9. Embouts simples d'extrémité de câble
10. Mètre à ruban
11. Pistolet à colle
12. Niveau
13. Aspirateur
14. Échelle
15. Transformateur 230/24V
16. Dossier technique
17. Clé(s) de serrure(s) du carter

* Les outils et les objets visés aux points de 1 à 15 inclusivement ne font pas partie du kit d'appareil.
* Le montage doit être effectué par deux personnes.

B. L'appareil doit être installé de telle sorte que la face de la serrure du carter soit tournée vers la face protégée.

1. L'Insertion de la clé dans la serrure du carter et rotation de celle-ci d'environ 90 degrés à droite.
2. Ouverture du carter de l'appareil.
3. Préparation des câbles extérieurs pour les insérer dans le boîtier. Mise en place de l'embout sur le conducteur du câble (type de câble d'alimentation: FTP au moins 3 x 1,5mm^2, type de câble de commande: FTP 2 x 4 x 0,5mm^2, la distance entre l'appareil et le transformateur ne doit pas dépasser 25 mètres).
4. Nivellement des pieds à l'aide d'un niveau.
5. Endroits de perçage des trous de fixation des pieds au sol (vue d'en haut).
6. Perçage et, ensuite, nettoyage des trous de fixation des pieds au sol.
7. (1) Injection de colle dans les trous. (2) Insertion des cartouches de scellement chimique dans les trous remplis de colle conformément aux consignes du fabricant de la colle. (3) Après avoir injecté la colle dans les trous, patientez pendant la durée recommandée par le fabricant de la colle. (4) Resserrage des cartouches de scellement chimique avec des écrous (mettez des rondelles sous les écrous)
8. Contrôle de l'horizontalité des rotors à l'aide d'un niveau.
9. Endroits de perçage des trous de fixation des rotors au sol (vue d'en haut).
10. Perçage et, ensuite, nettoyage des trous de fixation des rotors au sol
11. (1) Injection de colle dans les trous. (2) Insertion des cartouches de scellement chimique dans les trous remplis de colle. (3) Après avoir injecté la colle dans les trous, patientez pendant la durée recommandée par le fabricant de la colle. (4) Resserrage des cartouches de scellement chimique avec des écrous (mettez des rondelles sous les écrous).
12. Resserrage de l'embout sur le câble à l'aide d'une pince pour installation électrique.
13. Fixation du câble au bon endroit du bornier.
14. Raccordement des signaux principaux aux modules de contrôle Les connexions sont spécifiées en détail dans le dossier technique d'exploitation de l'appareil.
15. Mise sous tension des modules de contrôle de l'appareil
16. Test automatique de la fiabilité de l'appareil.
17. Test réalisé à l'aide d'un dispositif externe (p.ex. Bouton).
18. Repose du carter de l'appareil.
19. Insertion de la clé dans la serrure du carter et la rotation de celle-ci d'environ 90 degrés à gauche.
20. Remise du dossier technique d'exploitation et des clés du carter de l'appareil à l'opérateur/propriétaire de l'appareil.
21. Prise de connaissance du dossier technique d'exploitation par l'opérateur assurant la supervision du fonctionnement de l'appareil.

PL POLSKI - OPIS RYSUNKÓW

Przed montażem należy zapoznać się z kompletną dokumentacją techniczno-ruchową urządzenia. Niniejszy skrócony podręcznik instalacji służy wyłącznie w celu zobrazowania niektórych ważnych czynności procesu instalacji urządzenia.

A. Narzędzia i przedmioty potrzebne przy instalacji urządzenia*:
1. Nóż do nacięcia opakowania urządzenia.
2. Marker do oznaczenia otworów na podłożu.
3. Zestaw kluczy imbusowych.
4. Zestaw kluczy płaskich.
5. Szczypce do elektroinstalacji.
6. Śrubokręt płaski.
7. Wiertarka z wiertłem Ø12 mm.
8. Kotwy wklejane (chemiczne).
9. Końcówki tulejkowe do przewodów.
10. Taśma miernicza.
11. Pistolet do kleju.
12. Poziomica
13. Odkurzacz.
14. Drabina
15. Transformator 230/24V.
16. Dokumentacja techniczna.
17. Klucz/klucze do zamka/zamków pokrywy.

*Narzędzia i przedmioty wymienione w punktach od 1 do 15 włącznie nie są częścią składową zestawu urządzenia.
*Do montażu urządzenia potrzebne są dwie osoby.

B. Urządzenie należy montować tak, aby strona, po której znajduje się zamek pokrywy była skierowana w kierunku strony chronionej.
1. Wsadzenie kluczyków do zamków pokrywy i przekręcenie ich o około 90 stopni w prawą stronę.
2. Otwarcie pokrywy urządzenia.
3. Przygotowanie okablowania zewnętrznego do zamontowania w listwie zaciskowej. Nałożenie końcówki tulejkowej na żyłę kabla (typ kabli zasilających: FTP min. 3 x 1,5mm^2, typ kabli sterujących: FTP 2 x 4 x 0,5mm^2, odległość urządzenia od transformatora nie powinna wynosić więcej niż 25 metrów).
4. Sprawdzenie poziomu nóg urządzenia przy użyciu poziomicy.
5. Miejsca wiercenia otworów w celu przymocowania nóg do podłoża (rzut z góry).
6. Wywiercenie otworów w podłożu w miejscach mocowania nóg do podłoża a następnie oczyszczenie otworów.
7. (1) Wprowadzenie kleju do otworów. (2) Włożenie kotew do otworów wypełnionych klejem zgodnie z zaleceniami producenta kleju. (3) Po wprowadzeniu kleju do otworów należy odczekać ilość czasu określoną przez producenta kleju. (4) Dokręcenie kotew nakrętkami (pod nakrętkę należy podłożyć podkładkę).
8. Sprawdzenie poziomu rotorów przy użyciu poziomicy.
9. Miejsca wiercenia otworów w celu przymocowania rotorów do podłoża (rzut z góry).
10. Wywiercenie otworów w podłożu w miejscach mocowania rotorów do podłoża a następnie oczyszczenie otworów.
11. (1) Wprowadzenie kleju do otworów. (2) Włożenie kotew do otworów wypełnionych klejem. (3) Po wprowadzeniu kleju do otworów należy odczekać ilość czasu określoną przez producenta kleju. Dokręcenie kotew nakrętkami (pod nakrętkę należy podłożyć podkładkę).
12. Zaciśnięcie końcówki tulejkowej na przewodzie przy użyciu szczypców do instalacji elektrycznych.
13. Zamontowanie przewodu w odpowiednim miejscu listwy zaciskowej.
14. Podłączenie podstawowych sygnałów do sterowników. Szczegółowy opis podłączeń znajduje się w dokumentacji techniczno-ruchowej urządzenia.
15. Podłączenie sterowników urządzenia do zasilania.
16. Automatyczny test sprawdzający sprawność urządzenia.
17. Test wykonany przy pomocy urządzenia zewnętrznego (np. przycisk).
18. Założenie pokrywy urządzenia.
19. Wsadzenie kluczyka do zamka pokrywy i przekręcenie go o około 90 stopni w lewą stronę.
20. Przekazanie dokumentacji techniczno-ruchowej oraz kluczyków do pokrywy urządzenia operatorowi/właścicielowi urządzenia.
21. Zapoznanie się z dokumentacją techniczno-ruchową przez nadzorującego pracę urządzenia operatora.

DE: GASTOPGROUP.DE
EU: GASTOPGROUP.COM
USA: GASTOP.US